女　子　学　校　対　抗　戦

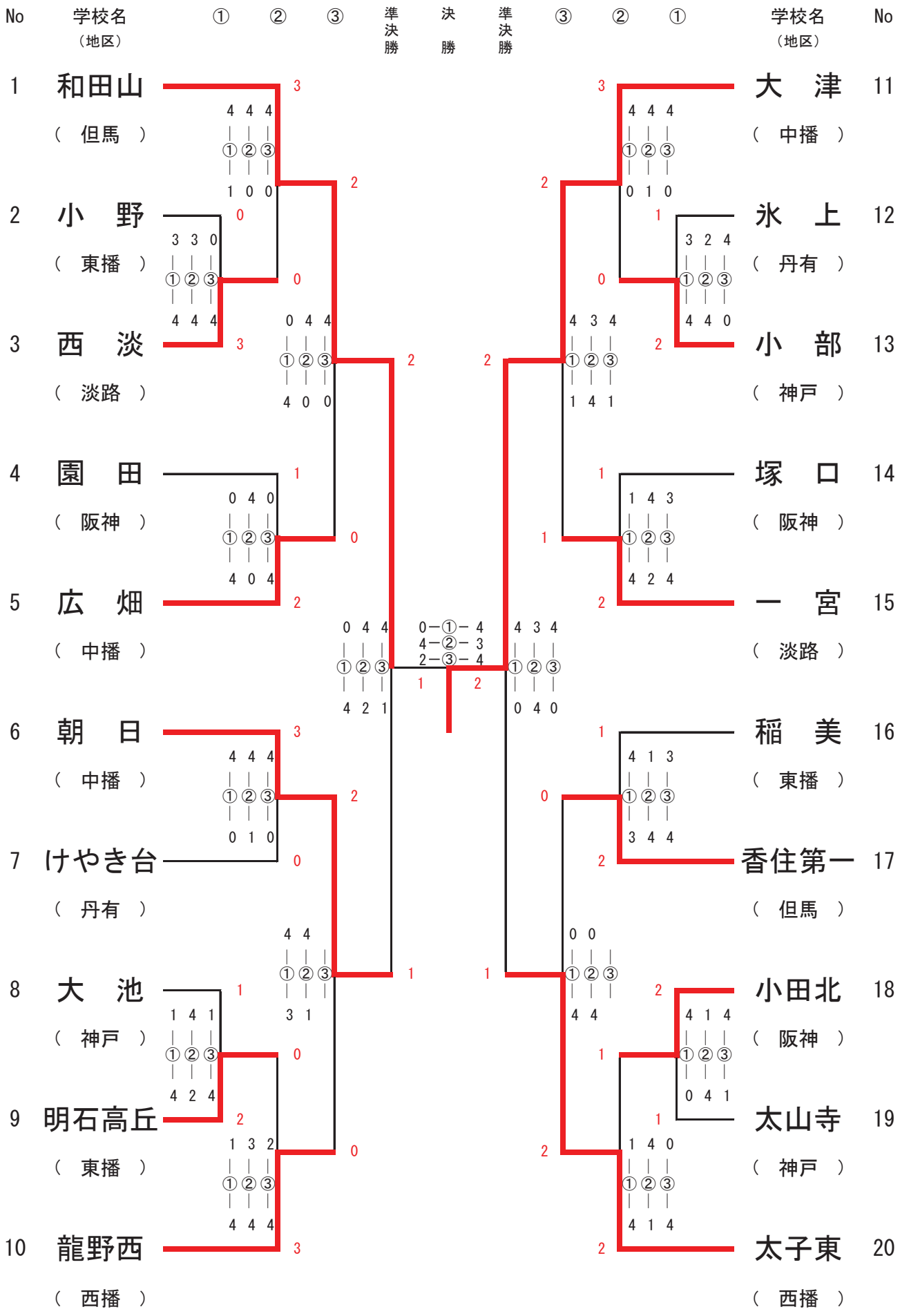
No
学校名（地区）
①
②
③
準決勝
決勝
準決勝
③
②
①
学校名（地区）
No
1 和田山 （但馬）
2 小野 （東播）
3 西淡 （淡路）
4 園田 （阪神）
5 広畑 （中播）
6 朝日 （中播）
7 けやき台 （丹有）
8 大池 （神戸）
9 明石高丘 （東播）
10 龍野西 （西播）
11 大津 （中播）
12 氷上 （丹有）
13 小部 （神戸）
14 塚口 （阪神）
15 一宮 （淡路）
16 稲美 （東播）
17 香住第一 （但馬）
18 小田北 （阪神）
19 太山寺 （神戸）
20 太子東 （西播）
0－①－4
4－②－3
2－③－4