女子個人戦（1）

No.	プレーヤーA	プレーヤーB	地区	所属校
1	西村	萬代	西播	御津
2	吉本	路次	阪神	潮見
3	古賀	大杉	東播	陵南
4	肥塚	西本	中播	広畑
5	座古	藤井	東播	錦城
6	西島	原田	神戸	北神戸
7	埴岡瑞	埴岡悠	中播	福崎東
8	本庄	谷名	丹有	柏原
9	迫田	奥村	東播	鹿島
10	西村	堀谷	但馬	養父
11	大谷	北中	丹有	八景
12	西原	戸田	東播	神吉
13	加地	山本	淡路	倭文
14	本池	三宅	神戸	塩屋
15	沖田	高原	阪神	真砂
16	北岡	藤下	東播	大蔵
17				
18	溝口	三輪	中播	朝日
19	碇	高島	阪神	小田北
20				
21	長谷川	西川	東播	八千代
22	沖田	三好	西播	龍野西
23	大島	藤本	東播	三木東
24	釜本	谷末	中播	増位
25	渡邊	大西	但馬	生野
26	瀧川	兼古	神戸	本山南
27	長谷川	峠本	東播	高丘
28	原	谷口	中播	安室
29	芦原	向井	神戸	鈴蘭台
30	打田	後藤	東播	緑が丘
31	山本	中林	西播	龍野東
32	野口	藤田	東播	山手
33	加藤	橋本	中播	福崎西
34	東根	東根	淡路	岩屋
35	歌原	久保	阪神	塚口
36	松浦	林	丹有	富士

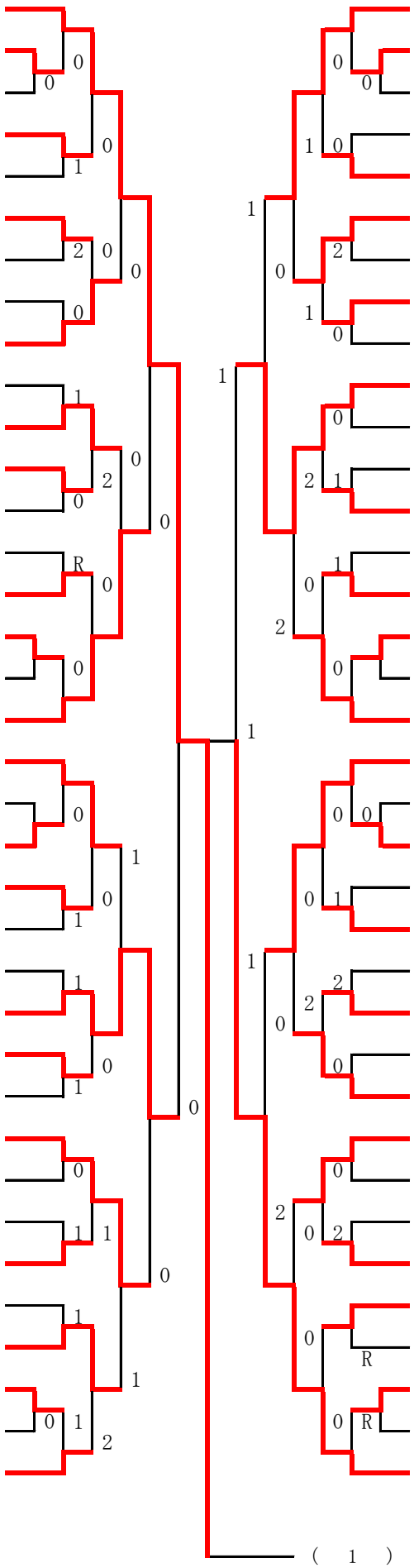

プレーヤーA	プレーヤーB	地区	所属校	No.
米谷	福嶋	但馬	豊岡北	37
鎌仲	近藤	神戸	上野	38
松内	荻多	中播	城乾	39
木城	大久保	阪神	上ヶ原	40
石坪	衣笠	東播	黒田庄	41
中西	梶田	阪神	山手	42
小牧	平田	東播	氷丘	43
山口	西谷	丹有	氷上	44
赤瀬	中堀	西播	双葉	45
大河	望月	中播	夢前	46
大原	上田	東播	魚住東	47
人見	沖田	阪神	大社	48
樋口	藪木	神戸	平野	49
豊田	山﨑	東播	稲美北	50
池垣	森下	中播	広嶺	51
中川	金井	西播	赤穂東	52
				53
嶋村	江崎	東播	中部	54
早川	藤井	神戸	櫨谷	55
大西	古家後	丹有	今田	56
平位	菊野	東播	江井島	57
高木	吉本	但馬	梁瀬	58
黒田	中尾	東播	小野	59
下浦	杉本	中播	飾磨中部	60
東内	西浦	西播	佐用	61
宮脇	山崎	東播	平岡	62
安部	中谷	阪神	武庫東	63
川村	竹平	西播	那波	64
地下	徳山	丹有	狭間	65
庄	井村	中播	大津	66
石井	東羅	東播	加西	67
小松原	財田	神戸	押部谷	68
久保木	礒山	東播	播磨南	69
藤原	福本	中播	鶴居	70
大野	前田	阪神	大庄北	71
薄雲	薄雲	淡路	安乎	72

（ 1 ） ③ ― 0 （73）

決勝 （ 1 ） 0 ― ③ （145）