平成27年度　第33回兵庫県中学校ソフトテニス新人選手権大会
平成27年8月18日
赤穂海浜公園テニスコート
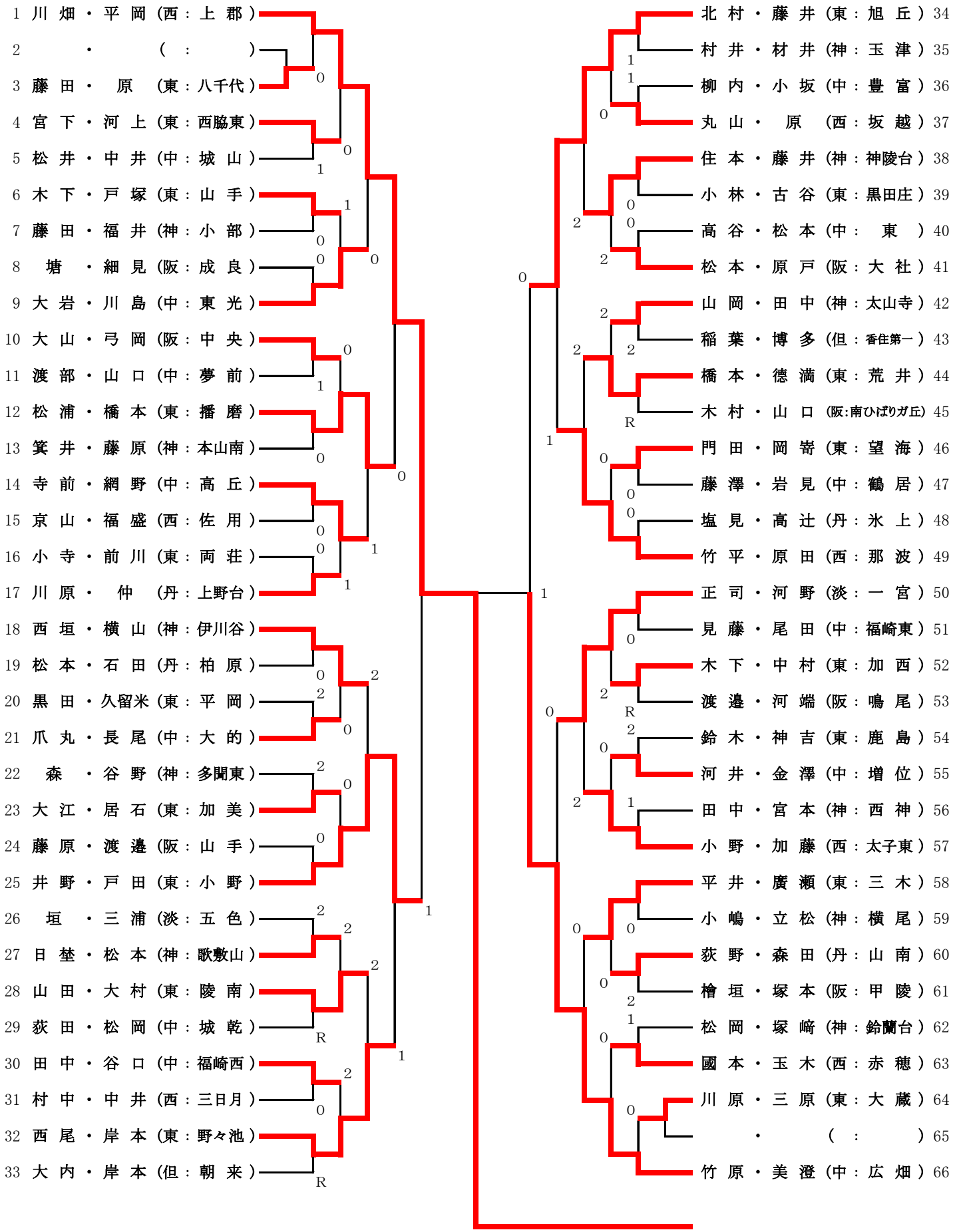
女子の部 (1)