女子の部 (3)

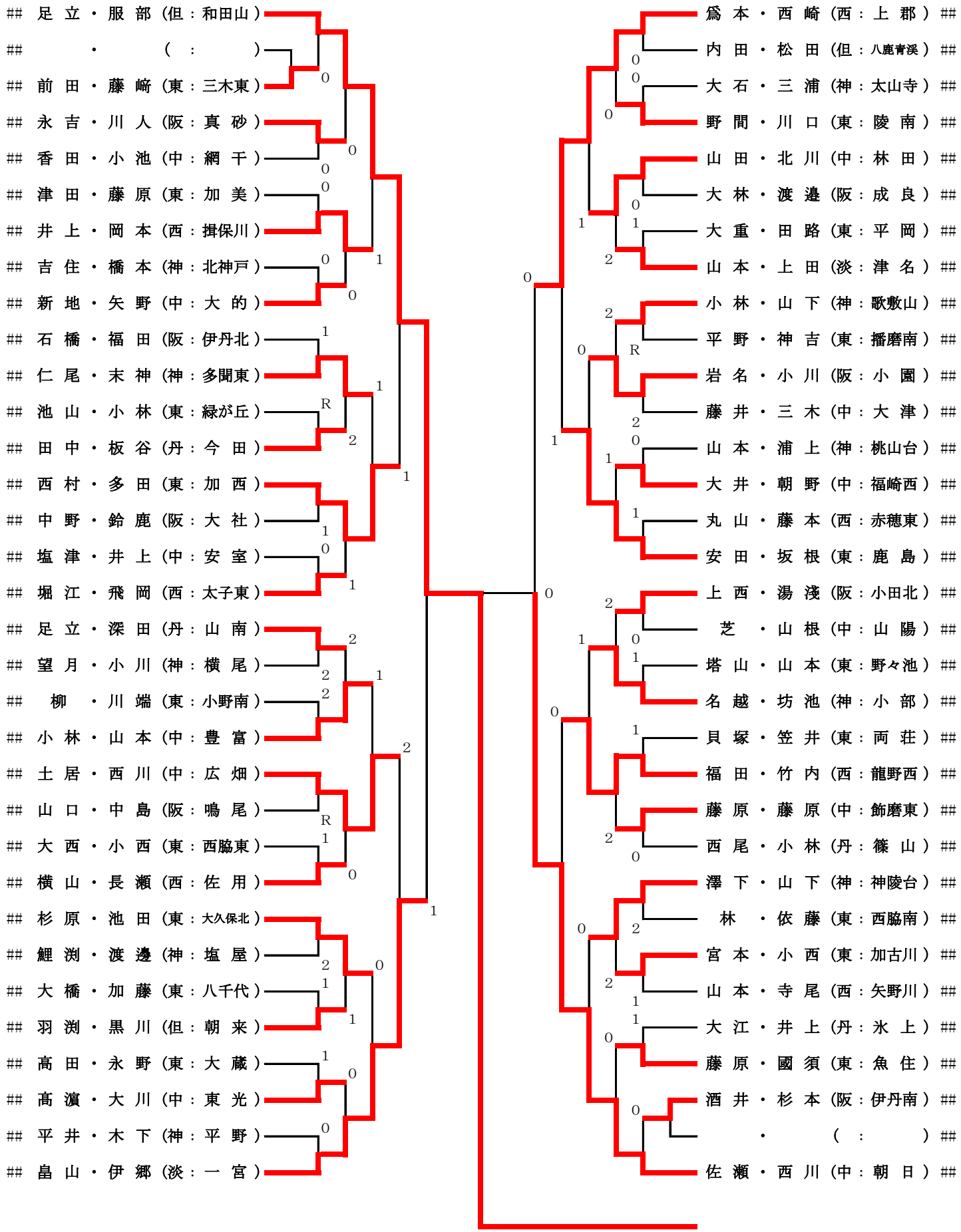
足立・服部（但：和田山）
・（ ： ）
前田・藤﨑（東：三木東）
永吉・川人（阪：真砂）
香田・小池（中：網干）
津田・藤原（東：加美）
井上・岡本（西：揖保川）
吉住・橋本（神：北神戸）
新地・矢野（中：大的）
石橋・福田（阪：伊丹北）
仁尾・末神（神：多聞東）
池山・小林（東：緑が丘）
田中・板谷（丹：今田）
西村・多田（東：加西）
中野・鈴鹿（阪：大社）
塩津・井上（中：安室）
堀江・飛岡（西：太子東）
足立・深田（丹：山南）
望月・小川（神：横尾）
柳・川端（東：小野南）
小林・山本（中：豊富）
土居・西川（中：広畑）
山口・中島（阪：鳴尾）
大西・小西（東：西脇東）
横山・長瀬（西：佐用）
杉原・池田（東：大久保北）
鯉渕・渡邊（神：塩屋）
大橋・加藤（東：八千代）
羽渕・黒川（但：朝来）
高田・永野（東：大蔵）
高濵・大川（中：東光）
平井・木下（神：平野）
畠山・伊郷（淡：一宮）
爲本・西崎（西：上郡）
内田・松田（但：八鹿青渓）
大石・三浦（神：太山寺）
野間・川口（東：陵南）
山田・北川（中：林田）
大林・渡邊（阪：成良）
大重・田路（東：平岡）
山本・上田（淡：津名）
小林・山下（神：歌敷山）
平野・神吉（東：播磨南）
岩名・小川（阪：小園）
藤井・三木（中：大津）
山本・浦上（神：桃山台）
大井・朝野（中：福崎西）
丸山・藤本（西：赤穂東）
安田・坂根（東：鹿島）
上西・湯淺（阪：小田北）
芝・山根（中：山陽）
塔山・山本（東：野々池）
名越・坊池（神：小部）
貝塚・笠井（東：両荘）
福田・竹内（西：龍野西）
藤原・藤原（中：飾磨東）
西尾・小林（丹：篠山）
澤下・山下（神：神陵台）
林・依藤（東：西脇南）
宮本・小西（東：加古川）
山本・寺尾（西：矢野川）
大江・井上（丹：氷上）
藤原・國須（東：魚住）
酒井・杉本（阪：伊丹南）
・（ ： ）
佐瀬・西川（中：朝日）