平成２６年度 兵庫県小学生秋季大会

女子の部

1 岸浦 咲歩 ・ 岸浦 菜歩 （ 三田Ｊ ）
2 佐藤 唯衣 ・ 大山 涼那 （ 明石Ｊ ）
3 髙本 來実 ・ 松井 里帆 （ 和田山J ）
4 石原 愛菜 ・ 柴原 佳依 （ 龍野Ｊ ）
5 梅木 遥 ・ 日笠 みすず （ 櫨谷Ｊ ）
6 冨岡 蘭 ・ 冨岡 玲 （ 姫路Ｊ ）
7 西村 麻未 ・ 金子 真唯佳 （ 西宮Ｊ ）
8 三浦 茉子 ・ 真殿 七海 （ 姫路Ｊ ）
9 藤川 有紗 ・ 西崎 友依香 （ 上郡Ｊ ）
10 土井 琴葉 ・ 清水 真菜 （ 龍野Ｊ ）
11 三田 晴香 ・ 大亀 恵果 （ 明石Ｊ ）
12 金﨑 りん ・ 中瀬 遥 （ 洲本Ｊ ）
13 内形 優月 ・ 前田 美羽 （ 姫路Ｊ ）
14 森谷 真樹 ・ 萩原 萌衣 （ 赤穂Ｊ ）
15 西川 知歩 ・ 田中 希実 （ 香住Ｊ ）
16 八木 渚 ・ 小川 遥 （ 相生Ｊ ）
17 井原 彩葉 ・ 井原 裕葉 （ 明石Ｊ ）
18 片山 七海 ・ 白井 咲衣 （ 龍野Ｊ ）
19 北本 亜未莉 ・ 八十川 綸 （ 龍野Ｊ ）
20 北口 真菜 ・ 天根 美咲 （ 西宮Ｊ ）
21 奥村 奈央 ・ 新小田 智子 （ 櫨谷Ｊ ）
22 安保 陽菜子 ・ 片岡 望 （ 和田山J ）
23 藤原 彩良 ・ 山下 咲希 （ 生野Ｊ ）
24 山田 麻梨 ・ 仁科 円 （ 明石Ｊ ）
25 赤松 双葉 ・ 山本 歩果 （ 上郡Ｊ ）
26 蒲田 遥 ・ 今井 ゆい （ 相生Ｊ ）
27 高谷 紗英 ・ 橋本 咲愛 （ 姫路Ｊ ）
28 有吉 栞芳 ・ 馬島 沙英 （ 上郡Ｊ ）
29 荻谷 結菜 ・ 大川 乃愛 （ 姫路Ｊ ）
30 盛田 愛織 ・ 大西 真央 （ 多聞台/ﾕﾆﾊﾞｰ ）
31 菅 ひなた ・ 林 ちひろ （ 姫路Ｊ ）
32 富永 珠羽 ・ 東良 華奈 （ 三田Ｊ ）
33 田中 心那 ・ ~~未神 花音~~ 山本 有華 （ 香住/上郡 ）

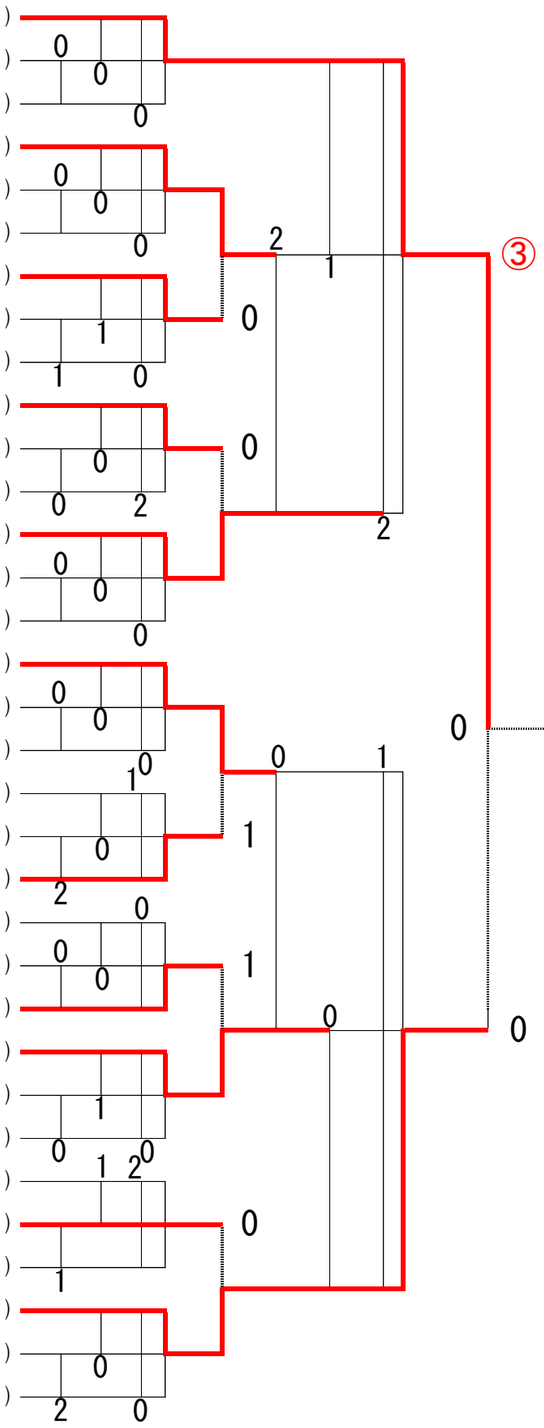

女子の部
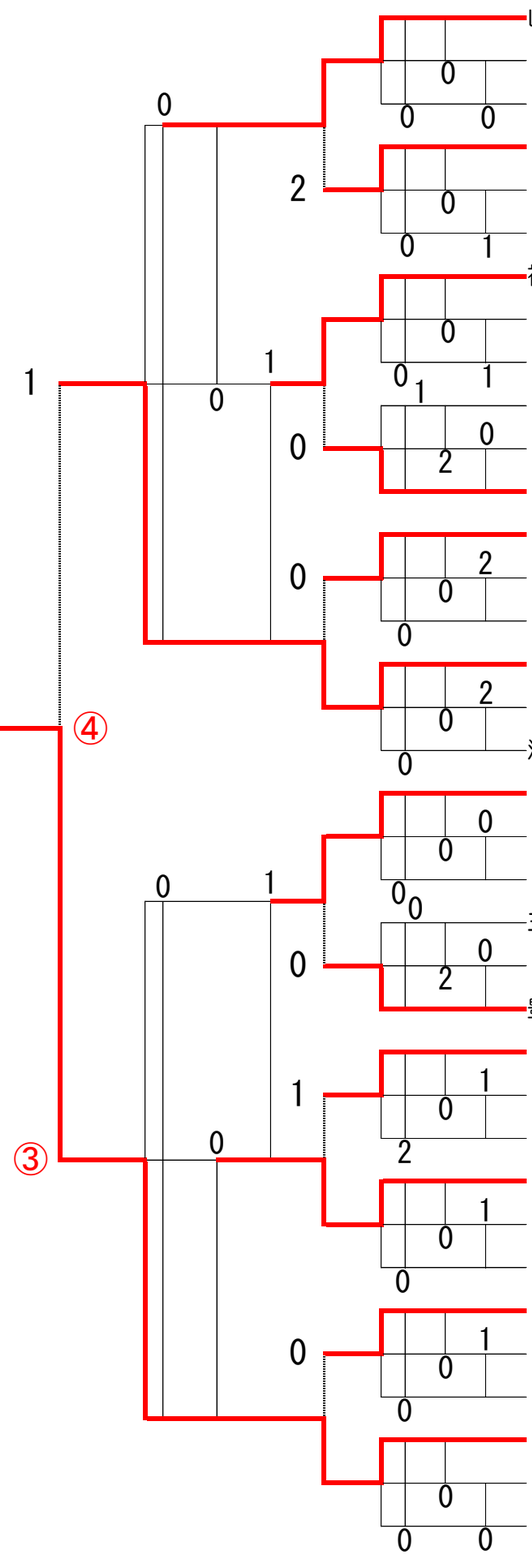
34 山本 ゆめか ・ 高橋 朱里 （ 西宮Ｊ ）
35 山本 響彩 ・ 西川 桜 （ 姫路Ｊ ）
36 川口 紗花 ・ 澤田 優菜 （ 上郡Ｊ ）
37 田中 涼葉 ・ 末道 蘭奈 （ 姫路Ｊ ）
38 仲川 真緒 ・ 仲川 日菜 （ 生野Ｊ ）
39 藤江 桜子 ・ 高橋 愛 （ 洲本Ｊ ）
40 福嶋 愛里紗 ・ 圓尾 結女 （ 龍野Ｊ ）
41 飛岡 愛佳 ・ 飛岡 心実 （ 姫路Ｊ ）
42 岡村 紗來 ・ 平岡 未央 （ 上郡Ｊ ）
43 寺坂 彩沙 ・ 三浦 未来 （ 相生Ｊ ）
44 西村 明莉 ・ 田中 優名 （ 龍野Ｊ ）
45 前川 愛生 ・ 中谷 さくら （ 明石Ｊ ）
46 稲澤 春奈 ・ 北村 心暖 （ 上郡Ｊ ）
47 上田 咲乃 ・ 杉本 咲楽 （ 龍野Ｊ ）
48 須賀原 鈴 ・ 中井 美優 （ 櫨谷Ｊ ）
49 前田 梨緒 ・ 望月 聖那 （ 姫路Ｊ ）
50 西 絢羽 ・ 岡田 ひなた （ 三田Ｊ ）
51 河上 陽来里 ・ 石中 琴美 （ 相生Ｊ ）
52 小林 望愛 ・ 片岡 咲綾 （ 和田山J ）
53 松岡 怜菜 ・ 原田 寿々和 （ 香住Ｊ ）
54 辻田 莉夢 ・ 植戸 玲名 （ 御津Ｊ ）
55 三田 果菜汀 ・ 黒田 彩芽 （ 姫路Ｊ ）
56 坂本 玲菜 ・ 石中 なつ美 （ 相生Ｊ ）
57 豊田 さくら ・ 中谷 ももこ （ 明石Ｊ ）
58 丸田 梨瑚 ・ 辻田 愛夢 （ 御津Ｊ ）
59 中川 心愛 ・ 遠藤 穂乃果 （ 赤穂Ｊ ）
60 萩原 果南 ・ 土井 美里 （ 龍野Ｊ ）
61 植月 知春 ・ 西 琴羽 （ 三田Ｊ ）
62 小林 美有 ・ 山田 せいら （ 伊丹Ｊ ）
63 野村 心愛 ・ 北本 心花 （ 龍野Ｊ ）
64 間嶋 玲衣 ・ 筒井 萌水 （ 姫路Ｊ ）
65 堂本 紗那 ・ 齋田 望実 （ 明石Ｊ ）
66 佐薙 未来 ・ 中野 実 （ 西宮Ｊ ）
67 中野 莉子 ・ 松岡 琴美 （ 上郡/生野 ）
68 植村 凛子 ・ 山本 心響 （ 姫路Ｊ ）
69 中野 喬佳 ・ 山西 彩貴 （ 洲本Ｊ ）