平成28年度　第34回兵庫県中学校ソフトテニス新人選手権大会
平成28年8月22日
赤穂海浜公園テニスコート
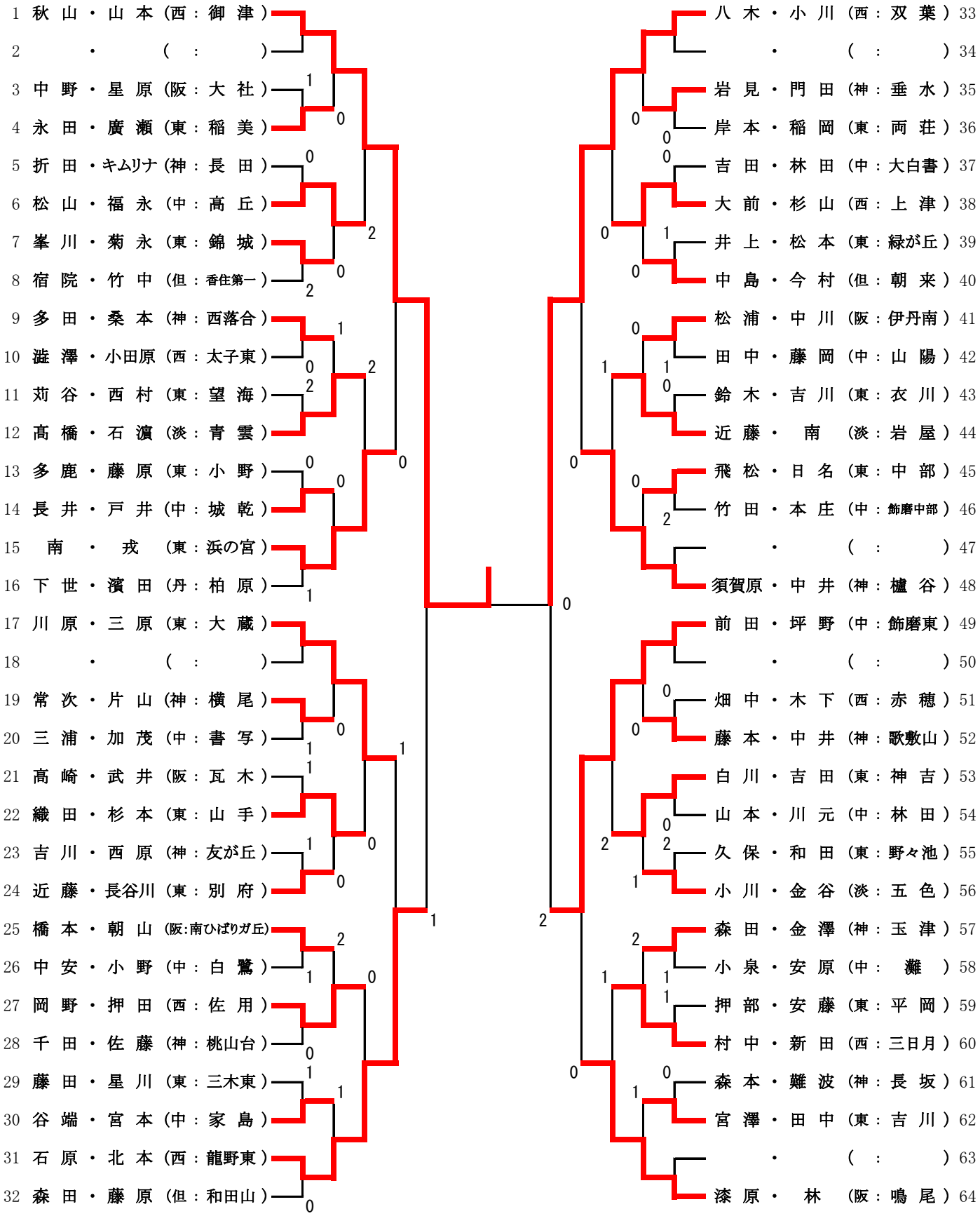
女子の部 (1)