平成２８年度 兵庫県小学生秋季大会

男子の部

1	椿　大悟	•	福島　涼	（姫路Ｊ）
2	黒田 悠晴	•	小柳 飛鳥	（ユニバーＪ）
3	牛尾 慧吾	•	中原 健心	（西宮Ｊ）
4	大門 大朗	•	西川 雅浩	（伊丹Ｊ）
5	園田 快生	•	久内 大輔	（姫路Ｊ）
6	冨本 悠生	•	樋口 獅維	（淡路Ｊ）
7	垣内 友志	•	高田 歩武	（上郡Ｊ）
8	鈴木 煌大	•	河村 直樹	（洲本Ｊ）
9	川畑 颯士	•	萩原 稜大	（赤穂Ｊ）
10	片山 陽登	•	油谷 陸男	（龍野Ｊ）
11	中井 愛来	•	保井 遥仁	（三田Ｊ）
12	三田 勇人	•	前川　遼	（明石Ｊ）
13	横田 尊光	•	本多 勇翔	（御津Ｊ）
14	大久保　樹	•	真次 哉都	（姫路Ｊ）
15	岩田 悠聖	•	北林 侑也	（尼崎Ｊ）
16	澤田 拓翔	•	松岡 充輝	（洲本Ｊ）
17	青木 駿英	•	高上 淳矢	（上郡Ｊ）
18	三木 康大	•	岡田 康生	（ユニバーＪ）
19	西住 祐紀	•	上谷 悠斗	（一宮Ｊ）
20	大江 巧海	•	砂田 誉之	（明石Ｊ）
21	栗岡 優志	•	福島　惇	（姫路Ｊ）
22	中村 優斗	•	林　孝優	（龍野Ｊ）
23	宮崎　洋	•	三浦 悠輝	（相生Ｊ）
24	河戸 陽来	•	原田 誠也	（和田山Ｊ）
25	三浦 久征	•	澤田　優	（上郡Ｊ）
26	岩岡 星亜	•	松本 宗士	（淡路Ｊ）
27	中西　励	•	中村 碧壱	（丹波Ｊ）
28	三輪 裕志郎	•	宮下 誠司	（姫路Ｊ）
29	藤川 歩夢	•	廣瀬 雄大	（三田Ｊ）
30	林　直樹	•	森山 颯心	（尼崎Ｊ）
31	小野寺 正悟	•	岡田 隼人	（伊丹Ｊ）
32	米川 雅翔	•	吉村 拓海	（姫路Ｊ）
33	白瀬 勇太	•	丹羽 祐葵	（洲本Ｊ）
34	中塚 善晴	•	恒藤 幹太	（龍野Ｊ）

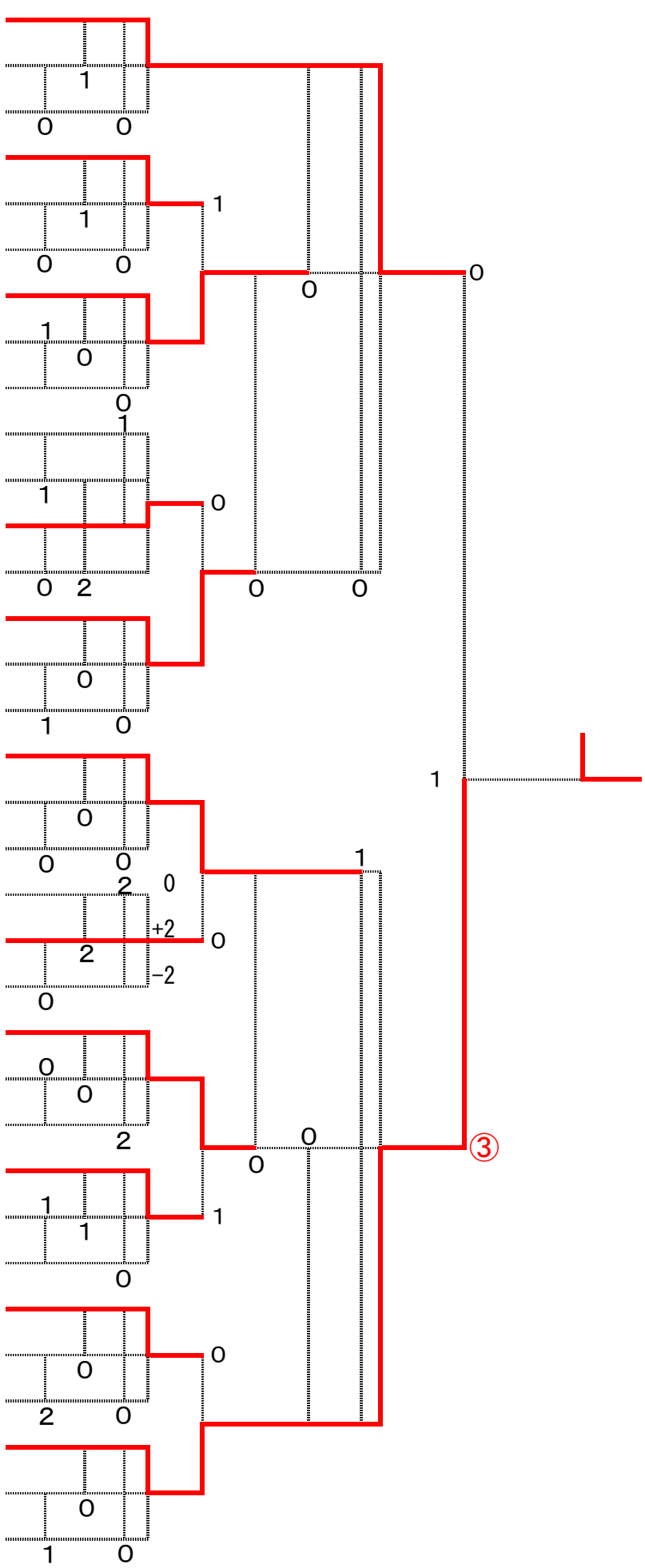

男子の部

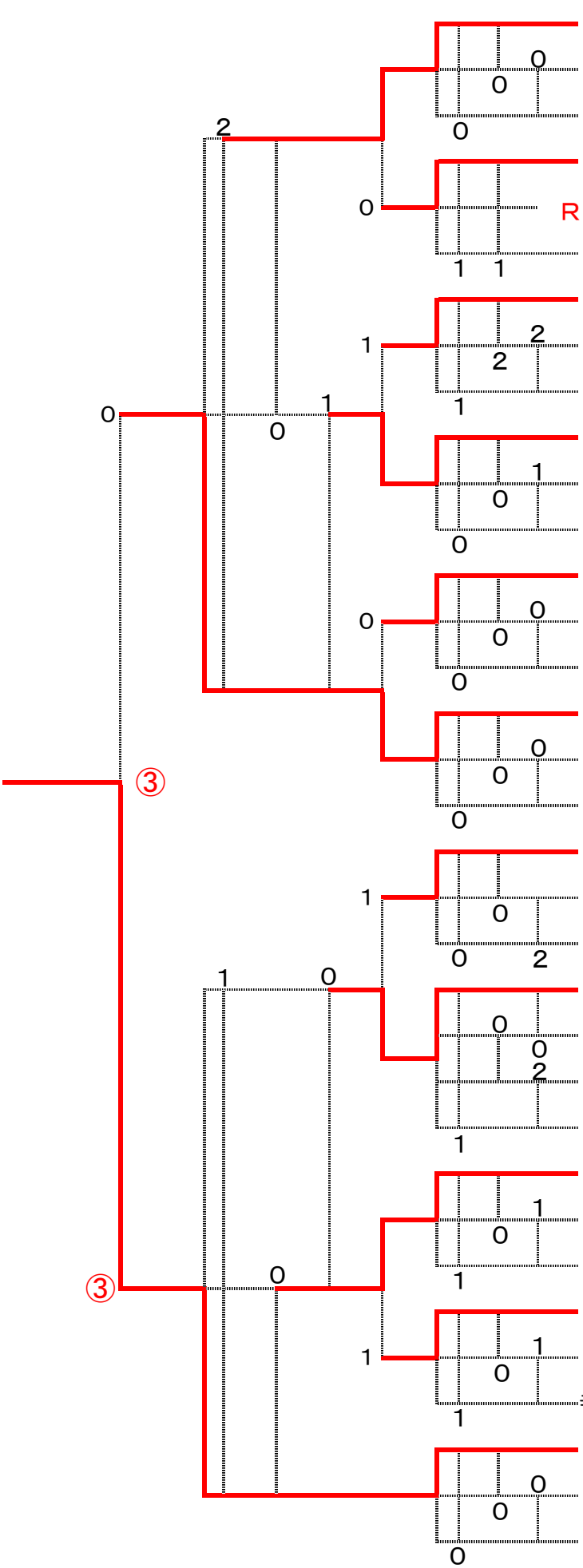
③
③
2
0
1
0
1
0
1