平成２８年度 兵庫県小学生秋季大会

女 子 の 部

1	中野 莉子	•	松岡 琴美	（ 上郡/生野 ）
2	髙橋 樹璃	•	瀧本 千宝	（ 龍 野 J ）
3	奥村 未羽	•	大島 櫻子	（ 姫 路 J ）
4	藤野　涼	•	西川　桜	（ 姫 路 J ）
5	山西 彩貴	•	石谷 優茉	（ 洲 本 J ）
6	小林 咲愛	•	平松 由衣	（ 和田山J ）
7	藤原 彩良	•	山下 咲希	（ 生 野 J ）
8	木下 友夢	•	富永 珠羽	（ 三 田 J ）
9	畠山 莉央	•	木村 結佳	（ 淡 路 J ）
10	上田 咲乃	•	杉本 咲楽	（ 龍 野 J ）
11	井手 千咲心	•	尾形 心路	（ 尼 崎 J ）
12	一法師 海月	•	相川 里菜	（ 櫨 谷 J ）
13	高島 心菜	•	三田 果菜汀	（ 姫 路 J ）
14	奥井 愛莉	•	高田 亜美	（ 明 石 J ）
15	佐藤　実	•	西脇 萌美	（ 伊 丹 J ）
16	植村 凛子	•	飛岡 愛佳	（ 姫 路 J ）
17	酒井 まう	•	本波 莉子	（ 櫨 谷 J ）
18	藤江 桜子	•	朝倉 三菜美	（ 洲 本 J ）
19	中野　実	•	藤田 結愛	（ 西 宮 J ）
20	小林 愛羅	•	圓尾 乃愛	（ 龍 野 J ）
21	井原 彩葉	•	井原 佑葉	（ 明 石 J ）
22	馬島 沙英	•	北村 心暖	（ 上 郡 J ）
23	清水　晴	•	飛岡 心実	（ 姫 路 J ）
24	石中 琴美	•	長谷川 結加	（ 相 生 J ）
25	黒田 彩芽	•	筒井 萌水	（ 姫 路 J ）
26	北畑 有唯	•	池田 媛乙	（ 一 宮 J ）
27	宮本 心菜	•	山田 光莉	（ 櫨 谷 J ）
28	髙本 來実	•	松井 里帆	（ 和田山J ）
29	村上 桃菓	•	井上 かのん	（ 西 宮 J ）
30	惣田 羽音	•	篠原　泉	（ 洲 本 J ）
31	野村 心愛	•	北本 心花	（ 龍 野 J ）
32	岩田 彩聖	•	域田 茉絹	（ 尼 崎 J ）
33	大森 いちか	•	西川 真菜	（ 御 津 J ）
34	河上 陽来里	•	大西 心春	（ 相 生 J ）
35	藤本 佳奈	•	太田　倫	（ 三 田 J ）
36	平岡 未央	•	岡村 紗來	（ 上 郡 J ）
37	中村 天音	•	中谷 ももこ	（ 明 石 J ）
38	立森 紗弥	•	三木 菜摘	（ 姫 路 J ）
39	足立 美咲	•	今井 風美子	（ 和田山J ）
40	是常 瑛未莉	•	谷口 結衣	（ 姫 路 J ）
41	鎌田 有梨花	•	白井 咲衣	（ 龍 野 J ）
42	中畔 ひかり	•	藤井 絵菜	（ 櫨 谷 J ）
43	前川 愛生	•	中谷 さくら	（ 明 石 J ）
44	吉原 実優	•	高井 依知果	（ 生 野 J ）
45	竹平 碧純	•	石中 亜沙美	（ 相 生 J ）

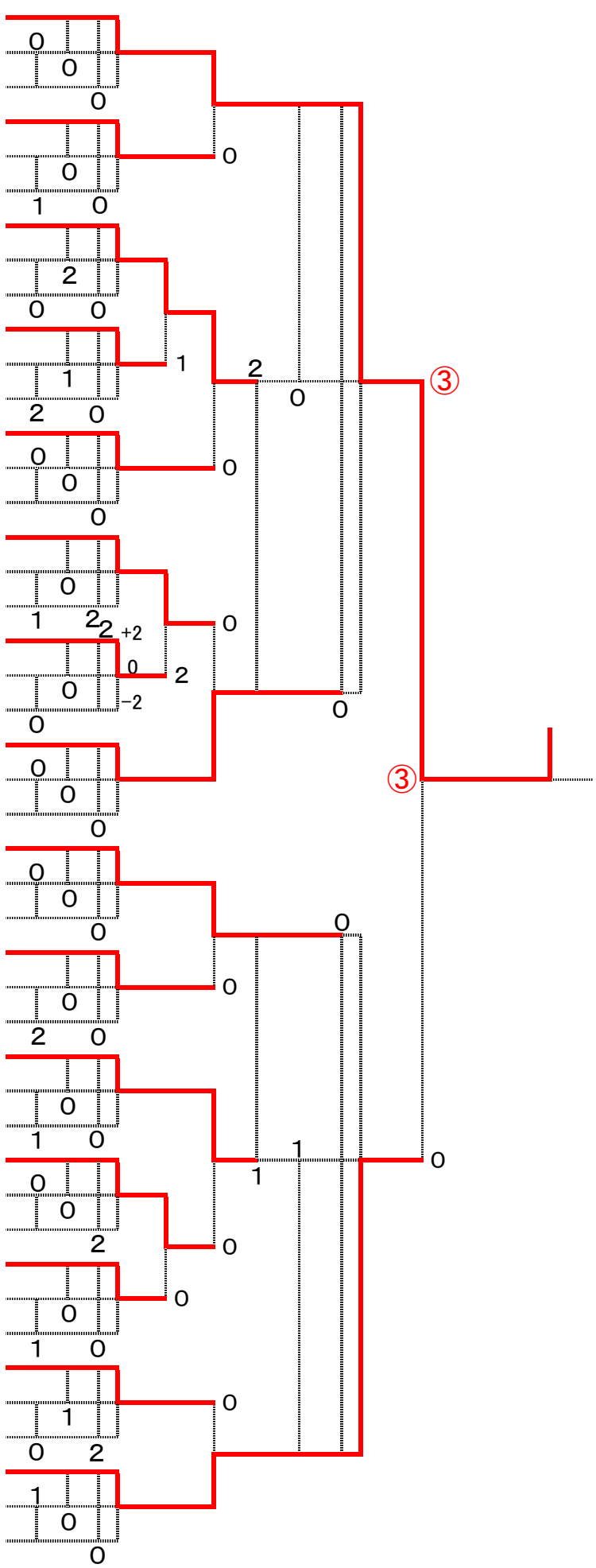

女子の部

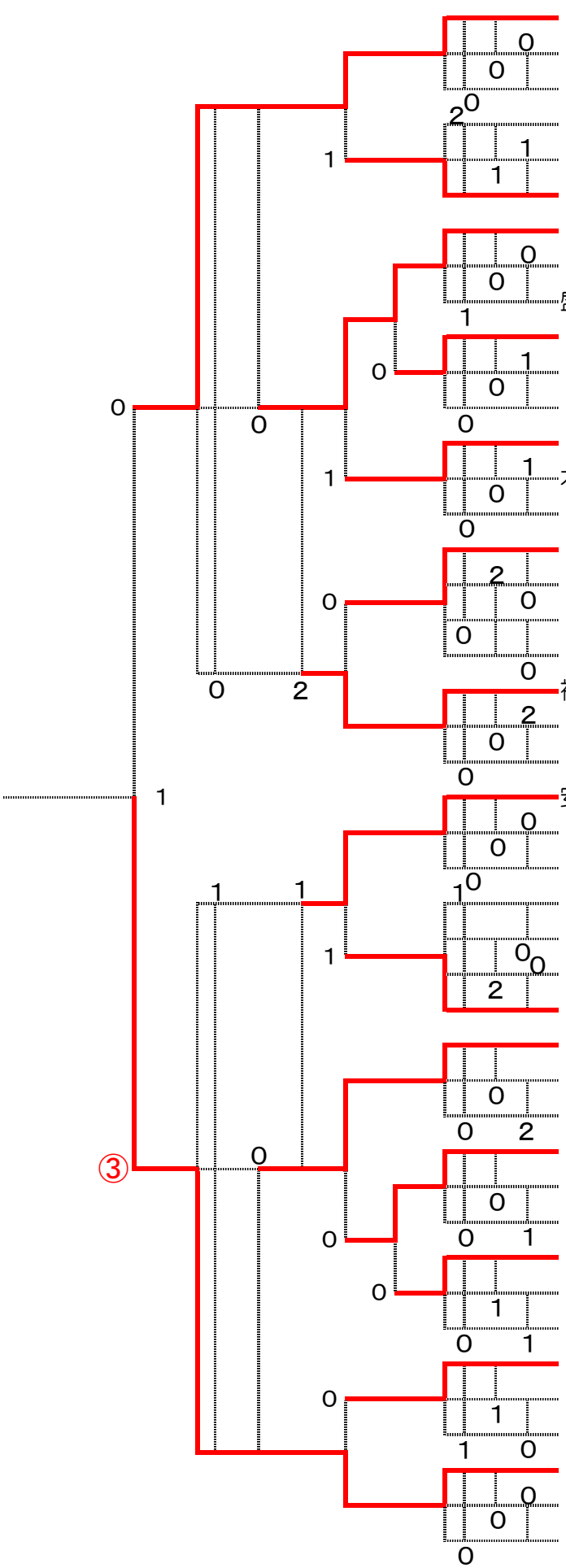

小林 望愛	•	片岡 咲綾	（ 和田山J ）	46
原　鈴音	•	進藤 真央	（ 洲本J ）	47
竹平 裟彩	•	福本 莉子	（ 相生J ）	48
仲川 真緒	•	北川 真凜	（ 生野J ）	49
北原 愛子	•	森川 紗衣	（ 姫路J ）	50
清水 海希	•	山田 せいら	（ 伊丹J ）	51
橋本 咲愛	•	高谷 紗英	（ 姫路J ）	52
日和 真子	•	萩原 萌衣	（ 赤穂J ）	53
盛田 日陽里	•	中村 佳蓮	（ 明石J ）	54
大西 真央	•	新小田 智子	（ ﾕﾆﾊﾞ/櫨谷 ）	55
藤川 有紗	•	西崎 友依香	（ 上郡J ）	56
尾西 未悠	•	田中 優名	（ 龍野J ）	57
山田　麻梨	•	仁科　円	（ 明石J ）	58
木元 穂乃花	•	三木 友稀	（ 三田J ）	59
中瀬　遥	•	高橋　愛	（ 洲本J ）	60
荻谷 結菜	•	山本 響彩	（ 姫路J ）	61
西住 希望	•	石田 奈々	（ 一宮J ）	62
田中 希実	•	松岡 怜奈	（ 香住J ）	63
澤田 優菜	•	三浦 菜摘	（ 上郡J ）	64
福嶋 愛里紗	•	清水 真菜	（ 龍野J ）	65
小澤 美颯	•	保井 心遥	（ 三田J ）	66
森川 歩美	•	宮崎 蒼依	（ 姫路J ）	67
安保 陽菜子	•	片岡　望	（ 和田山J ）	68
村上 結衣	•	土居 夢奈	（ 櫨谷J ）	69
瀬戸 萌乃	•	池澤 一華	（ 姫路J ）	70
土井 美里	•	田中 来実	（ 龍野J ）	71
駒谷 優奈	•	坊 ほのか	（ 西宮J ）	72
野間 結愛	•	杉浦 帆香	（ 御津J ）	73
堂本 紗那	•	平石 こはる	（ 明石J ）	74
有吉 栞芳	•	山本 歩果	（ 上郡J ）	75
甲斐　愛	•	坪田 心寧	（ 櫨谷J ）	76
中林 美月	•	三木 そよか	（ 多聞台J ）	77
清宮 果歩	•	山本 心響	（ 姫路J ）	78
中釜　凜	•	栗原 百香	（ 櫨谷J ）	79
大山 涼那	•	松並 萌果	（ 明石J ）	80
丸田 梨瑚	•	辻田 莉夢	（ 御津J ）	81
東良 華奈	•	五島 美愛	（ 三田J ）	82
宮武 聖奈	•	吉原 舞綾	（ 生野J ）	83
小川 結梨	•	仲川 日菜	（ 生野J ）	84
山本 光莉	•	城戸 千遥	（ 尼崎J ）	85
西川 瑠花	•	三村 優陽	（ 龍野J ）	86
前田 梨緒	•	望月 聖那	（ 姫路J ）	87
松田 侑奈	•	原　百花	（ 洲本J ）	88
黒崎 美菜	•	宮脇 りの	（ 生野J ）	89