平成２８年度 兵庫県小学生選手権大会

男子の部

1 椿 大悟 ・ 三浦 瑠伊 （ 姫路Ｊ ）
2 冨本 悠生 ・ 樋口 獅維 （ 淡路Ｊ ）
3 由良 葵 ・ 濱本 晃綺 （ 香住Ｊ ）
4 片山 陽登 ・ 藤井 歩陸 （ 龍野Ｊ ）
5 真次 哉都 ・ 矢原 蒼太 （ 姫路Ｊ ）
6 三田 勇人 ・ 前川 遼 （ 明石Ｊ ）
7 須澤 心晴 ・ 西田 侑叶 （ 伊丹Ｊ ）
8 横田 尊光 ・ 野口 陽生 （ 御津Ｊ ）
9 爲本 江馬 ・ 岡村 拓真 （ 上郡Ｊ ）
10 園田 圭右 ・ 丸一 優希 （ 姫路Ｊ ）
11 生子 仁哉 ・ 大辻 貴裕 （ 洲本Ｊ ）
12 杉本 楽斗 ・ 野崎 翔太 （ 龍野Ｊ ）
13 山本 泰生 ・ 髙田 歩武 （ 上郡Ｊ ）
14 大垣 凜太朗 ・ 依藤 駿亮 （ 丹波Ｊ ）
15 林 直樹 ・ 平尾 凌 （ 尼崎Ｊ ）
16 掘谷 優友 ・ 原田 幹也 （ 和田山J ）
17 久保 大樹 ・ 賀集 良知 （ 洲本Ｊ ）
18 久次 桜維 ・ 木村 亮太 （ 龍野Ｊ ）
19 大門 大朗 ・ 竹原 朱蘭 （ 伊丹Ｊ ）
20 原 俊介 ・ 結城 琉衣 （ 姫路Ｊ ）
21 三浦 久征 ・ 澤田 優 （ 上郡Ｊ ）
22 成田 周平 ・ 才之神 叶太 （ 西宮Ｊ ）
23 新垣 一樹 ・ 山谷 哲平 （ 淡路Ｊ ）
24 中西 励 ・ 中村 碧壱 （ 丹波Ｊ ）
25 米川 雅翔 ・ 本勝 敬悟 （ 姫路Ｊ ）
26 齋田 翔太 ・ 大村 遼河 （ 明石Ｊ ）
27 川畑 颯士 ・ 萩原 稜大 （ 赤穂Ｊ ）

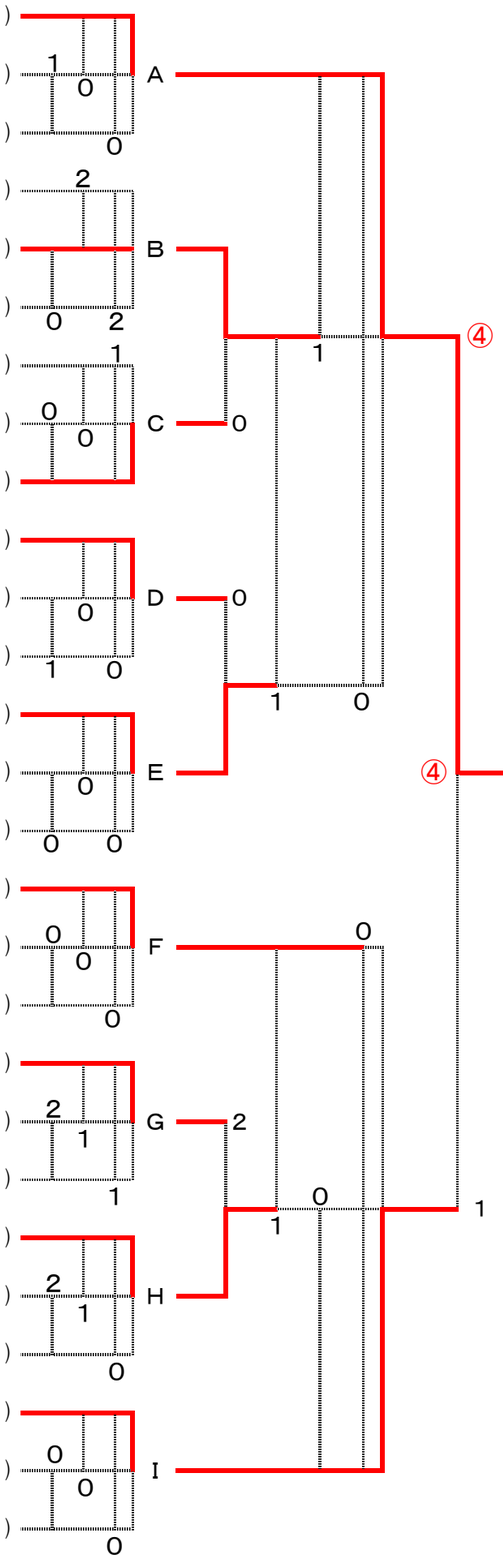

男子の部

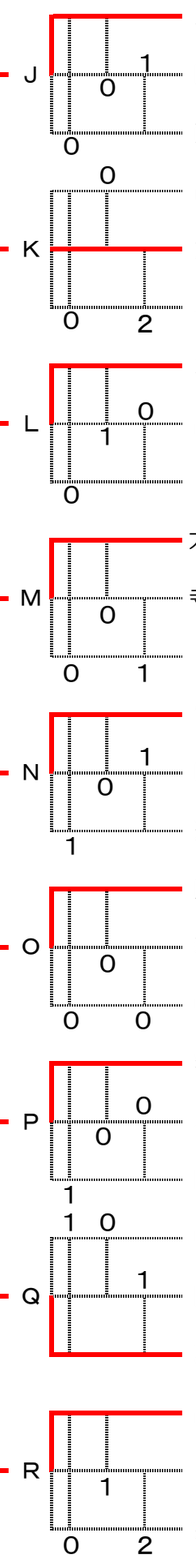

28 北原 太耀 ・ 福島 涼 （ 姫路Ｊ ）
29 服部 将旺 ・ 井上 亮 （ 和田山J ）
30 藤川 歩夢 ・ 保井 遥仁 （ 三田Ｊ ）
31 古志 亮輔 ・ 山鼻 惺羅 （ 尼崎Ｊ ）
32 大江 巧海 ・ 砂田 誉之 （ 明石Ｊ ）
33 本勝 裕人 ・ 宮下 誠司 （ 姫路Ｊ ）
34 垣内 友志 ・ 前川 稜堅 （ 上郡Ｊ ）
35 高林 俊太 ・ 林 孝優 （ 龍野Ｊ ）
36 畑 玄造 ・ 森嶌 大知 （ 西宮Ｊ ）
37 大久保 樹 ・ 栗岡 昂志 （ 姫路Ｊ ）
38 寺井 麻和斗 ・ 近藤 喜市 （ 伊丹Ｊ ）
39 栗 悠人 ・ 打越 陸王 （ 淡路Ｊ ）
40 竹内 晴紀 ・ 吉村 拓海 （ 姫路Ｊ ）
41 田中 喜大 ・ 加藤 青空 （ 丹波Ｊ ）
42 道田 至流 ・ 福井 脩生 （ 香住Ｊ ）
43 廣瀬 雄大 ・ 米谷 侑悟 （ 三田Ｊ ）
44 荻谷 侑磨 ・ 福島 惇 （ 姫路Ｊ ）
45 中島 勇気 ・ 甲 真輔 （ 赤穂Ｊ ）
46 岩岡 星亜 ・ 松本 宗士 （ 淡路Ｊ ）
47 本多 勇翔 ・ 三輪 勇仁 （ 御津Ｊ ）
48 岡田 隼人 ・ 西川 雅浩 （ 伊丹Ｊ ）
49 中村 優斗 ・ 油谷 陸男 （ 龍野Ｊ ）
50 園田 快生 ・ 栗岡 優志 （ 姫路Ｊ ）
51 宮崎 洋 ・ 三浦 悠輝 （ 相生Ｊ ）
52 高上 淳矢 ・ 青木 駿英 （ 上郡Ｊ ）
53 上野 銀河 ・ 門 優真 （ 洲本Ｊ ）
54 井口 大聖 ・ 三村 昊 （ 龍野Ｊ ）