# 平成２８年度 兵庫県小学生選手権大会

## 女子の部

| | | | | |
|---|---|---|---|---|
| 1 | 中野 莉子 | 松岡 琴美 | 上郡/生野 | |
| 2 | 奥井 愛莉 | 高田 亜美 | 明石Ｊ | |
| 3 | 小林 咲愛 | 今井 風美子 | 和田山J | |
| 4 | 飛岡 愛佳 | 谷口 結衣 | 姫路Ｊ | |
| 5 | 佐藤　実 | 西脇 萌美 | 伊丹Ｊ | |
| 6 | 松岡 怜菜 | 砂原 みゆき | 香住Ｊ | |
| 7 | 野村 心愛 | 北本 心花 | 龍野Ｊ | |
| 8 | 駒谷 優奈 | 藤田 結愛 | 西宮Ｊ | |
| 9 | 藤野　涼 | 西川　桜 | 姫路Ｊ | |
| 10 | 山田　麻梨 | 仁科　円 | 明石Ｊ | |
| 11 | 北川 真凜 | 小川 結梨 | 生野Ｊ | |
| 12 | 田口 侑良 | 鎌田 有梨花 | 龍野Ｊ | |
| 13 | 河上 陽来里 | 大西 心春 | 相生Ｊ | |
| 14 | 尾西 未悠 | 田中 優名 | 龍野Ｊ | |
| 15 | 東良 華奈 | 五島 美愛 | 三田Ｊ | |
| 16 | 三田 果菜汀 | 黒田 彩芽 | 姫路Ｊ | |
| 17 | 栗原 百香 | 相川 里菜 | 櫨谷Ｊ | |
| 18 | 朝倉 三菜美 | 石谷 優茉 | 洲本Ｊ | |
| 19 | 前川 愛生 | 中谷 さくら | 明石Ｊ | |
| 20 | 大﨑 史織 | 久保 乃々佳 | 櫨谷Ｊ | |
| 21 | 原田 寿々和 | 山本 楓蓮 | 香住Ｊ | |
| 22 | 植村 凜子 | 高島 心菜 | 姫路Ｊ | |
| 23 | 畠山 莉央 | 木村 結佳 | 淡路Ｊ | |
| 24 | 髙本 來実 | 松井 里帆 | 和田山J | |
| 25 | 福嶋 愛里紗 | 清水 真菜 | 龍野Ｊ | |
| 26 | 萩原 萌衣 | 木津 歩里 | 赤穂Ｊ | |
| 27 | 盛田 日陽里 | 平石 こはる | 明石Ｊ | |
| 28 | 山下 咲希 | 藤原 彩良 | 生野Ｊ | |
| 29 | 藤川 有紗 | 平岡 未央 | 上郡Ｊ | |
| 30 | 井手 千咲心 | 岩田 彩聖 | 尼崎Ｊ | |
| 31 | 野間 結愛 | 丸尾 妃南 | 御津Ｊ | |
| 32 | 荻谷 結菜 | 山本 響彩 | 姫路Ｊ | |
| 33 | 西川 瑠花 | 三村 優陽 | 龍野Ｊ | |
| 34 | 堂本 紗那 | 中村 天音 | 明石Ｊ | |
| 35 | 北村 心暖 | 山本 歩果 | 上郡Ｊ | |
| 36 | 山西 彩貴 | 篠原　泉 | 洲本Ｊ | |
| 37 | 松原 史織 | 高階 朱里 | 丹波Ｊ | |

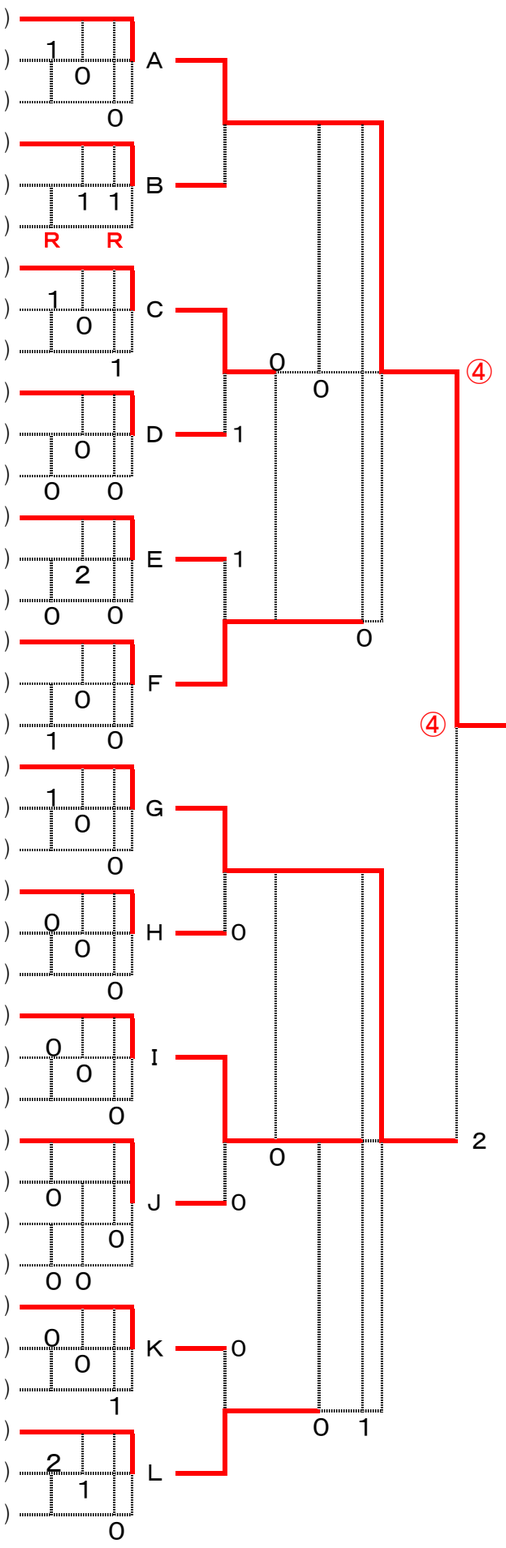


## 女子の部

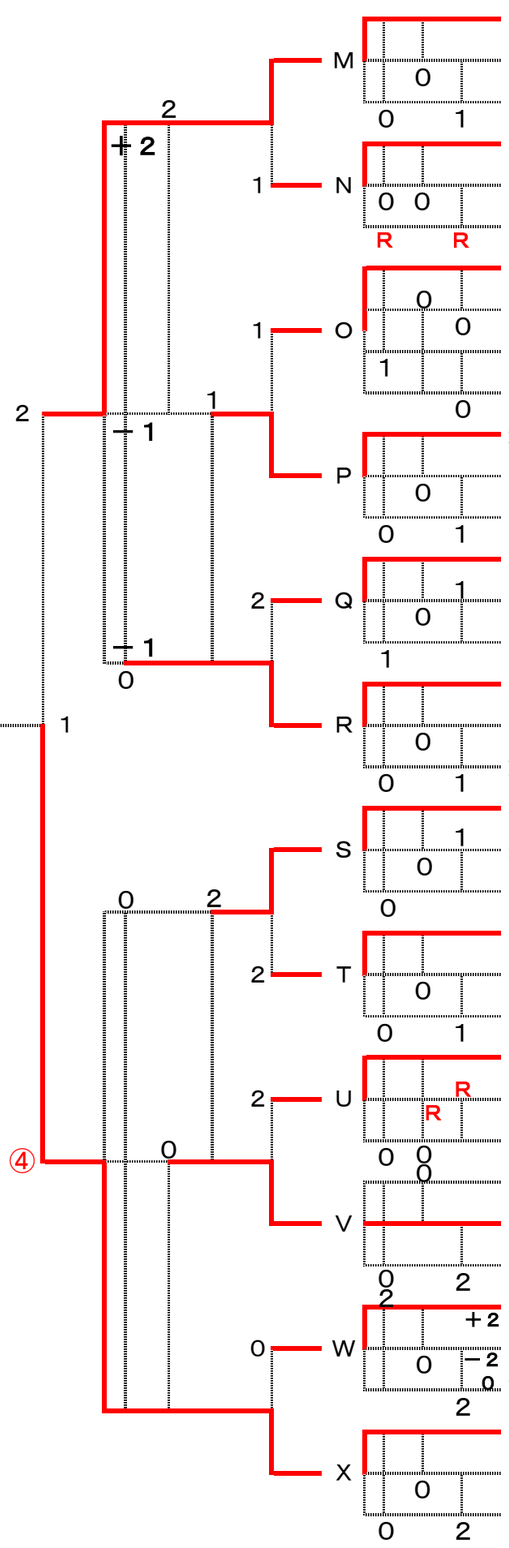


| | | | | |
|---|---|---|---|---|
| 38 | 小林 望愛 | 片岡 咲綾 | 和田山J | |
| 39 | 中村 佳蓮 | 向　理緒 | 明石Ｊ | |
| 40 | 上山 眞由 | 酒井 まう | 櫨谷Ｊ | |
| 41 | 有吉 栞芳 | 馬島 沙英 | 上郡Ｊ | |
| 42 | 小林 愛羅 | 圓尾 乃愛 | 龍野Ｊ | |
| 43 | 田中 心那 | 山下 さくら | 香住Ｊ | |
| 44 | 大西 真央 | 新小田 智子 | ﾕﾆﾊﾞｰｻﾙ/櫨谷 | |
| 45 | 石原 萌果 | 白井 咲衣 | 龍野Ｊ | |
| 46 | 高谷 紗英 | 冨岡　蘭 | 姫路Ｊ | |
| 47 | 山本 光莉 | 坂本　紬 | 尼崎Ｊ | |
| 48 | 安保 陽菜子 | 片岡　望 | 和田山J | |
| 49 | 井原 彩葉 | 井原 裕葉 | 明石Ｊ | |
| 50 | 太田　倫 | 木元 穂乃花 | 三田Ｊ | |
| 51 | 土井 美里 | 田中 来実 | 龍野Ｊ | |
| 52 | 石中 琴美 | 長谷川 結加 | 相生Ｊ | |
| 53 | 中瀬　遥 | 高橋　愛 | 洲本Ｊ | |
| 54 | 冨岡　玲 | 筒井 萌水 | 姫路Ｊ | |
| 55 | 大山 涼那 | 松並 萌果 | 明石Ｊ | |
| 56 | 大森 いちか | 西川 真菜 | 御津Ｊ | |
| 57 | 大亀 恵果 | 中谷 ももこ | 明石Ｊ | |
| 58 | 是常 瑛未莉 | 清宮 果歩 | 姫路Ｊ | |
| 59 | 藤江 桜子 | 惣田 羽音 | 洲本Ｊ | |
| 60 | 上田 咲乃 | 杉本 咲楽 | 龍野Ｊ | |
| 61 | 一法師 海月 | 中畔 ひかり | 櫨谷Ｊ | |
| 62 | 川口 紗花 | 澤田 優菜 | 上郡Ｊ | |
| 63 | 辻田 莉夢 | 丸田 梨瑚 | 御津Ｊ | |
| 64 | 田中 希実 | 西川 知歩 | 香住Ｊ | |
| 65 | 中釜　凜 | 藤井 絵菜 | 櫨谷Ｊ | |
| 66 | 佐薙 未来 | 中野　実 | 西宮Ｊ | |
| 67 | 橋本 咲愛 | 山本 心響 | 姫路Ｊ | |
| 68 | 木下 友夢 | 富永 珠羽 | 三田Ｊ | |
| 69 | 仲川 日菜 | 仲川 真緒 | 生野Ｊ | |
| 70 | 清水 海希 | 山田 せいら | 伊丹Ｊ | |
| 71 | 西崎 友依香 | 岡村 紗來 | 上郡Ｊ | |
| 72 | 前田 梨緒 | 望月 聖那 | 姫路Ｊ | |
| 73 | 林田 彩華 | 畑中 ひなた | 香住Ｊ | |
| 74 | 髙橋 樹璃 | 木村 真緒 | 龍野Ｊ | |