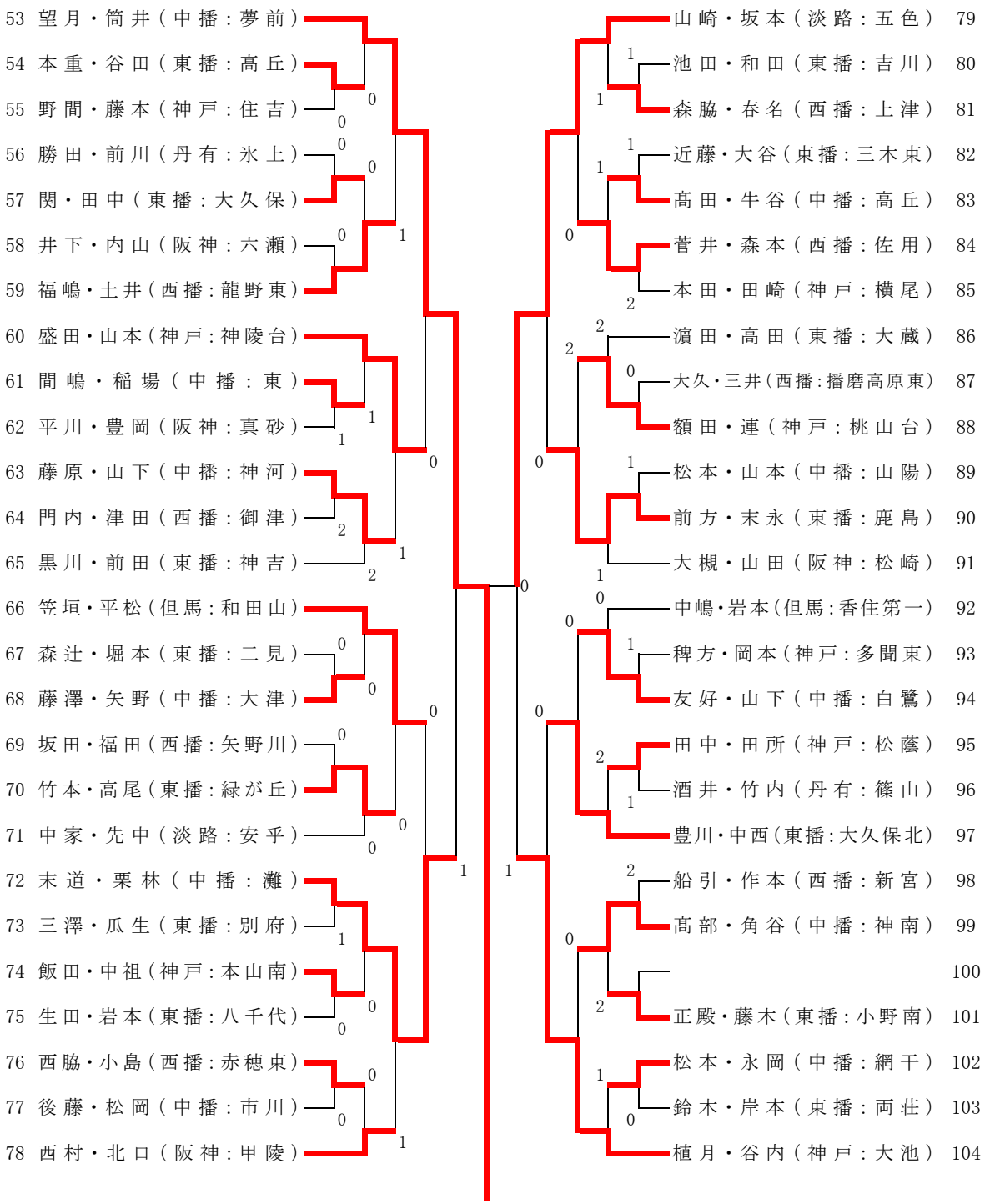
53 望月・筒井（中播：夢前）
54 本重・谷田（東播：高丘）
55 野間・藤本（神戸：住吉）
56 勝田・前川（丹有：氷上）
57 関・田中（東播：大久保）
58 井下・内山（阪神：六瀬）
59 福嶋・土井（西播：龍野東）
60 盛田・山本（神戸：神陵台）
61 間嶋・稲場（中播：東）
62 平川・豊岡（阪神：真砂）
63 藤原・山下（中播：神河）
64 門内・津田（西播：御津）
65 黒川・前田（東播：神吉）
66 笠垣・平松（但馬：和田山）
67 森辻・堀本（東播：二見）
68 藤澤・矢野（中播：大津）
69 坂田・福田（西播：矢野川）
70 竹本・高尾（東播：緑が丘）
71 中家・先中（淡路：安乎）
72 末道・栗林（中播：灘）
73 三澤・瓜生（東播：別府）
74 飯田・中祖（神戸：本山南）
75 生田・岩本（東播：八千代）
76 西脇・小島（西播：赤穂東）
77 後藤・松岡（中播：市川）
78 西村・北口（阪神：甲陵）
山崎・坂本（淡路：五色） 79
池田・和田（東播：吉川） 80
森脇・春名（西播：上津） 81
近藤・大谷（東播：三木東） 82
高田・牛谷（中播：高丘） 83
菅井・森本（西播：佐用） 84
本田・田崎（神戸：横尾） 85
濵田・高田（東播：大蔵） 86
大久・三井（西播：播磨高原東） 87
額田・連（神戸：桃山台） 88
松本・山本（中播：山陽） 89
前方・末永（東播：鹿島） 90
大槻・山田（阪神：松崎） 91
中嶋・岩本（但馬：香住第一） 92
稗方・岡本（神戸：多聞東） 93
友好・山下（中播：白鷺） 94
田中・田所（神戸：松蔭） 95
酒井・竹内（丹有：篠山） 96
豊川・中西（東播：大久保北） 97
船引・作本（西播：新宮） 98
高部・角谷（中播：神南） 99
100
正殿・藤木（東播：小野南） 101
松本・永岡（中播：網干） 102
鈴木・岸本（東播：両荘） 103
植月・谷内（神戸：大池） 104