男　子　学　校　対　抗　戦

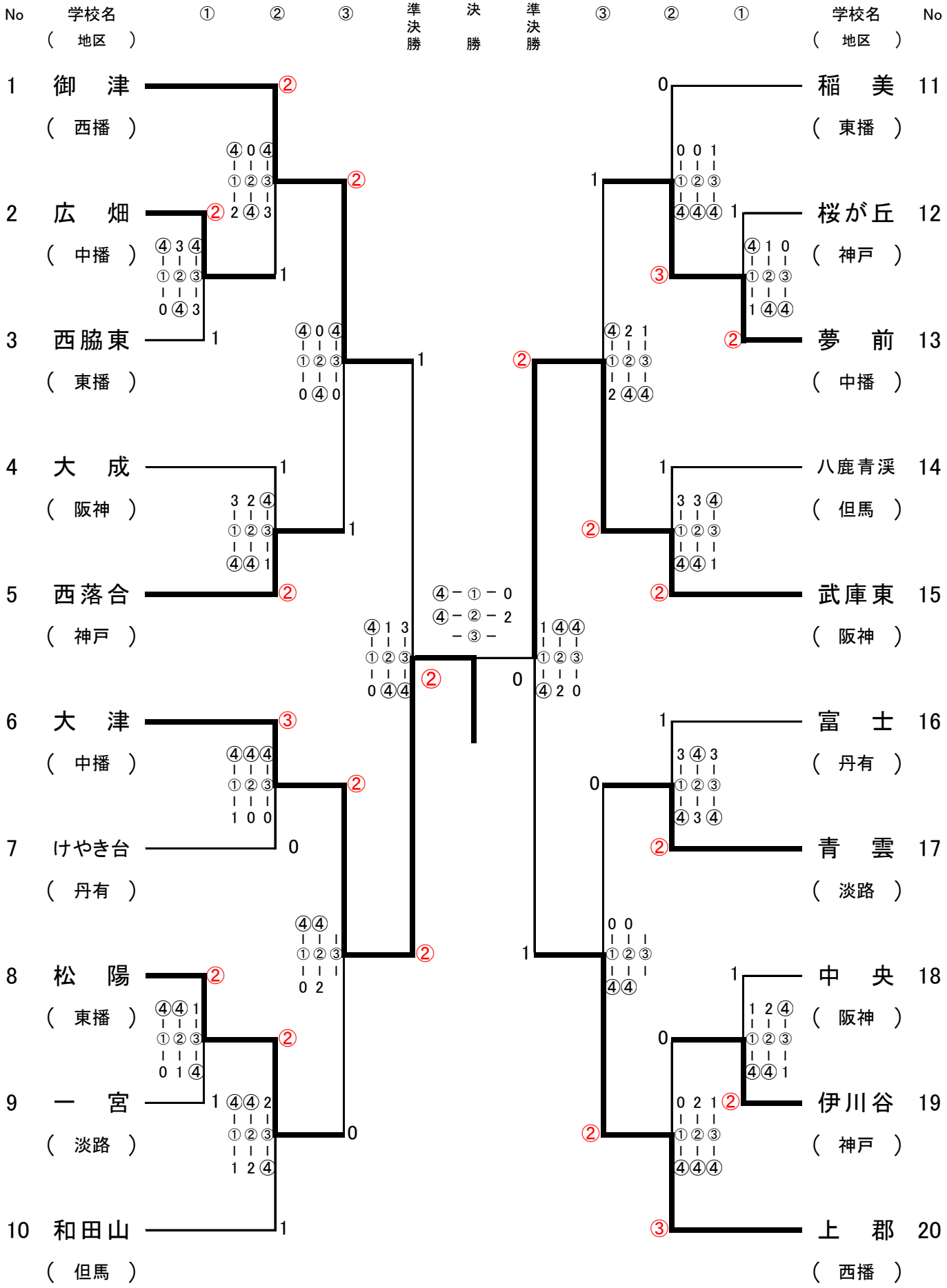
No
学校名
（　地区　）
①
②
③
準決勝
決勝
準決勝
③
②
①
学校名
（　地区　）
No
1 御　津 （西播）
2 広　畑 （中播）
3 西脇東 （東播）
4 大　成 （阪神）
5 西落合 （神戸）
6 大　津 （中播）
7 けやき台 （丹有）
8 松　陽 （東播）
9 一　宮 （淡路）
10 和田山 （但馬）
11 稲　美 （東播）
12 桜が丘 （神戸）
13 夢　前 （中播）
14 八鹿青渓 （但馬）
15 武庫東 （阪神）
16 富　士 （丹有）
17 青　雲 （淡路）
18 中　央 （阪神）
19 伊川谷 （神戸）
20 上　郡 （西播）
④－①－0
④－②－2
－③－