女子　５年生以下の部

1 前川 愛生 ・ 中谷 ももこ（ 明 石 Ｊ ）
2 森川 真帆 ・ 野中 萌衣（ 姫 路 Ｊ ）
3 萩原 明依 ・ 山本 陽葵（ 赤 穂 Ｊ ）
4 中林 千晶 ・ 杉野 梓（ 多聞台Ｊ ）
5 丹羽 彩寧 ・ 髙田 慈花（ 姫 路 Ｊ ）
6 河野 小夏 ・ 岩城 希果（ 淡 路 Ｊ ）
7 黒崎 美菜 ・ 馬島 汐理（ 生野/上郡 ）
8 森本 ちひろ ・ 木元 花香（ 三 田 Ｊ ）
9 三輪 春華 ・ 谷川 詩織（ 御 津 Ｊ ）
10 尾形 心路 ・ 藤田 梨愛（ 西宮Ｊ ）
11 堀 麻央 ・ 小松 可奈（ 御 津 Ｊ ）
12 唐田 結衣 ・ 福石 瑞歩（ 姫 路 Ｊ ）
13 中島 爽 ・ 金子 夢唯（ 伊 丹 Ｊ ）
14 塚本 菜々美 ・ 松井 奈々（ 姫 路 Ｊ ）
15 前田 亜月紗 ・ 佐平 レイ（ 相 生 Ｊ ）
16 三村 優陽 ・ 西川 瑠花（ 龍 野 Ｊ ）
17 松山 ひなた ・ 福嶋 香苗（ 尼 崎 Ｊ ）
18 中村 瑚夏 ・ 荒木 咲七（ 丹 波 Ｊ ）
19 足立 美咲 ・ 吉井 柑那（ 和田山Ｊ ）
20 大賀 彩華 ・ 河村 柚季（ 洲 本 Ｊ ）
21 濱岡 理愛 ・ 石本 陽菜（ 姫 路 Ｊ ）
22 有元 舞衣 ・ 久保田 結（ 伊 丹 Ｊ ）
23 地主 梨桜 ・ 田村 結菜（ 淡 路 Ｊ ）
24 中田 るな ・ 原田 徠愛（ 相 生 Ｊ ）
25 北原 愛子 ・ 飛岡 心実（ 姫 路 Ｊ ）
26 中林 果穂 ・ 安福 心晴（ 岩 岡 Ｊ ）
27 垣田 万結 ・ 前原 もあな（ 明 石 Ｊ ）

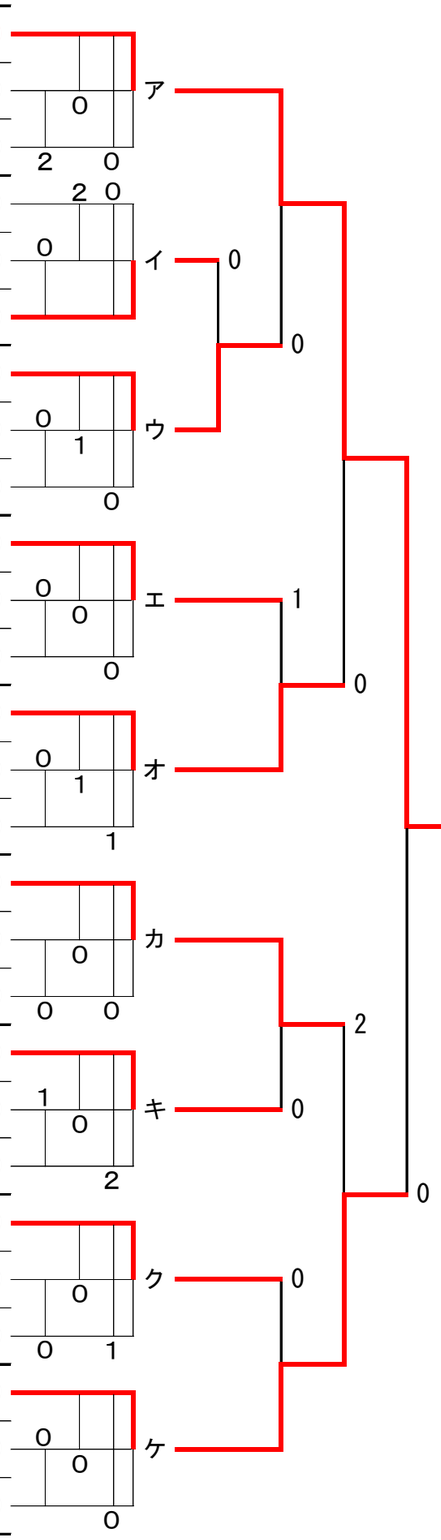

女子　５年生以下の部
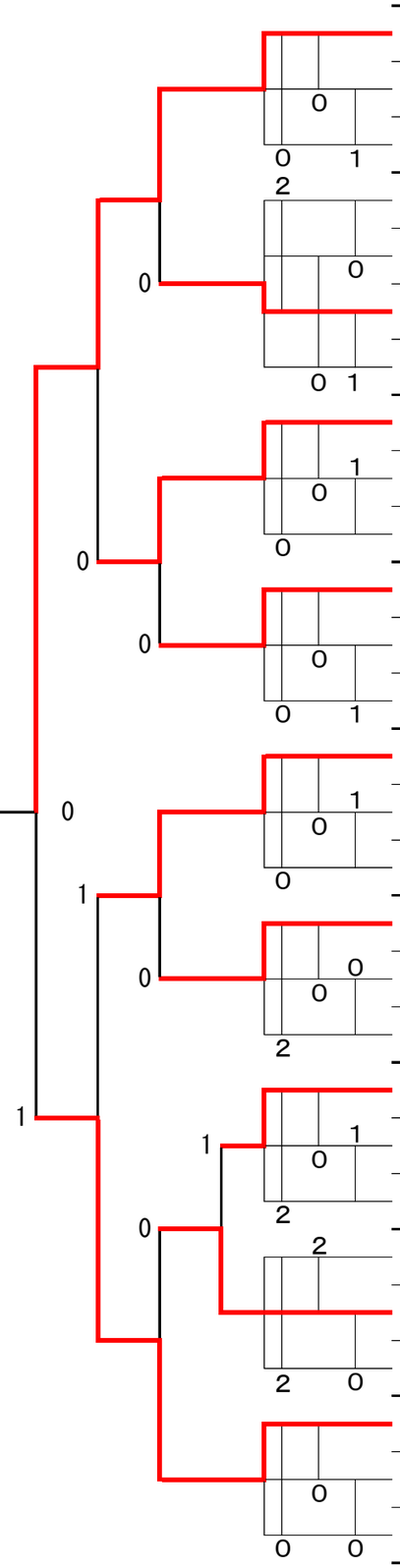
宮脇 りの ・ 圓尾 乃愛（ 生野/龍野 ）28
岩谷 愛音 ・ 岡部 柚羽（ 姫 路 Ｊ ）29
三木 いつか ・ 藤枝 優杏（ 多聞台Ｊ ）30
山本 有華 ・ 前川 栞里（ 上 郡 Ｊ ）31
藤江 栖菜 ・ 岩本 茉歩（ 姫 路 Ｊ ）32
岡本 和心 ・ 福田 明朔（ 相 生 Ｊ ）33
牛込 光咲 ・ 松岡 由菜（ 明 石 Ｊ ）34
太田 倫 ・ 森田 春奈（ 三 田 Ｊ ）35
豆﨑 夢恩 ・ 豆﨑 利恩（ 赤 穂 Ｊ ）36
妹尾 康代 ・ 北川 結菜（ 姫 路 Ｊ ）37
小林 咲愛 ・ 平松 由衣（ 和田山Ｊ ）38
冨井 心愛 ・ 米川 百佳 ~~石野 蒼羽~~（ 姫 路 Ｊ ）39
清水 夢果 ・ 山邉 優凜（ 岩 岡 Ｊ ）40
野中 萌花 ・ 森川 紗衣（ 姫 路 Ｊ ）41
林 夏芽 ・ 西田 唯乃（ 伊 丹 Ｊ ）42
瀧本 千宝 ・ 栗岡 愛菜（ 龍 野 Ｊ ）43
盛田 日陽里 ・ 片本 潤（ 明 石 Ｊ ）44
和田 穂乃花 ・ 橋本 麻里奈（ 上 郡 Ｊ ）45
内形 環日 ・ 河野 未来（ 姫 路 Ｊ ）46
三浦 菜摘 ・ 溝川 ゆりあ（ 上 郡 Ｊ ）47
中村 菜乃 ・ 坂本 茉央（ 姫 路 Ｊ ）48
北岡 朱莉 ・ 頭島 羽奏（ 相 生 Ｊ ）49
土居 夢奈 ・ 長江 彩来（ 櫨 谷 Ｊ ）50
谷川 朱里 ・ 丸尾 妃南（ 御 津 Ｊ ）51
松田 侑奈 ・ 原 百花（ 洲 本 Ｊ ）52
竹平 碧純 ・ 石中 亜沙美（ 相 生 Ｊ ）53
園田 瑚秋 ・ 木下 澪（ 岩 岡 Ｊ ）54
中川 美羽 ・ 諏訪 愛実（ 伊 丹 Ｊ ）55