２０１９年度 兵庫県小学生選手権大会

男子の部

1 福島 惇 ・ 栗岡 優志 （ 姫路Ｊ ）
2 前原 大和 ・ 小河 愛喜 （ 明石Ｊ ）
3 井塲 修太 ・ 髙濱 琉生 （ 龍野Ｊ ）
4 樋口 獅維 ・ 冨本 翔太 （ 淡路Ｊ ）
5 植村 義高 ・ 高濱 律仁 （ 姫路Ｊ ）
6 池淵 千翔 ・ 小寺 優大 （ 相生Ｊ ）
7 大鳥 琉稀 ・ 岸田 瑛稀 （ 上郡Ｊ ）
8 林 寛人 ・ 小池 匠 （ 姫路Ｊ ）
9 金井 一平 ・ 門田 凱生 （ アトラスJ ）
10 新田 遥樹 ・ 実重 遼 （ 尼崎Ｊ ）
11 中川 陽斗 ・ 長瀬 愁賀 （ 洲本Ｊ ）
12 立石 健成 ・ 小河 喜真 （ 明石Ｊ ）
13 進藤 航 ・ 村上 太陽 （ 西宮Ｊ ）
14 五十嵐 蓮 ・ 森下 晴喜 （ 伊丹Ｊ ）
15 大村 直嵩 ・ 石田 夏稀 （ 姫路Ｊ ）
16 中山 三聖 ・ 恒藤 幹太 （ 龍野Ｊ ）
17 北村 健人 ・ 西村 壮平 （ 西宮/尼崎 ）
18 浅山 壱斗 ・ 朝倉 悠登 （ 洲本Ｊ ）
19 千葉 那由多 ・ 原田 隆乃介 （ 和田山J ）
20 宮下 湊司 ・ 甲斐 公太郎 （ 姫路Ｊ ）
21 齋藤 翼 ・ 前田 龍二 （ 丹波Ｊ ）
22 小池 優 ・ 原 荘介 （ 姫路Ｊ ）
23 牛尾 彗吾 ・ 前羽 海里 （ 西宮Ｊ ）
24 高上 慎矢 ・ 西村 奏駈 （ 上郡Ｊ ）
25 三井 優月 ・ 市野 燦汰 （ 三田Ｊ ）
26 三田 勇人 ・ 前川 遼 （ 明石Ｊ ）
27 髙野 大地 ・ 小椋 翔真 （ 香住Ｊ ）
28 高嶋 佑乃介 ・ 北脇 大輝 （ 姫路Ｊ ）

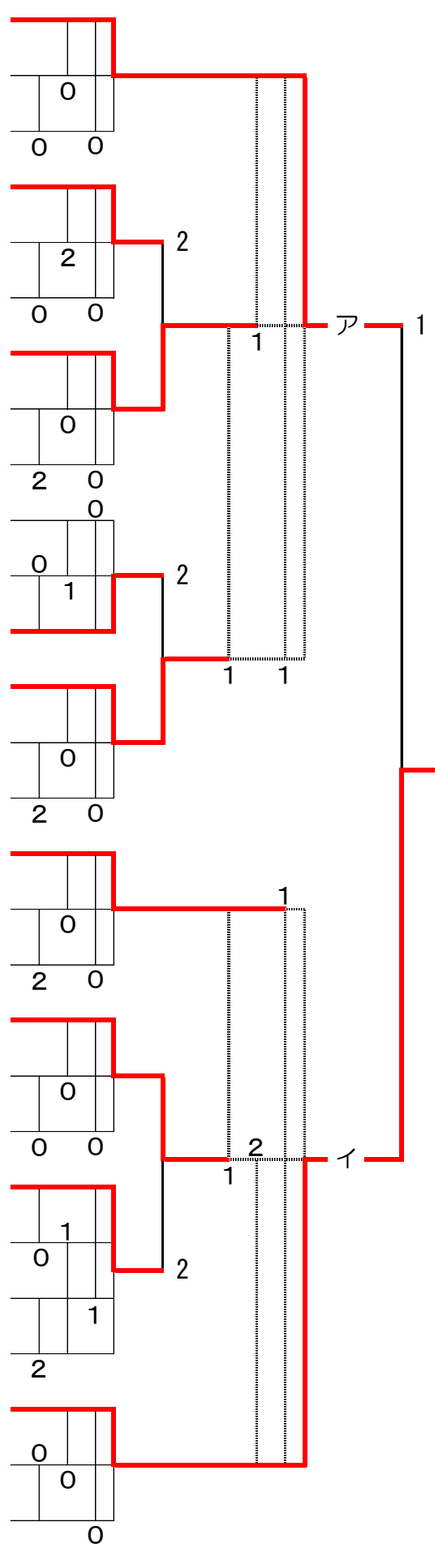

男子の部

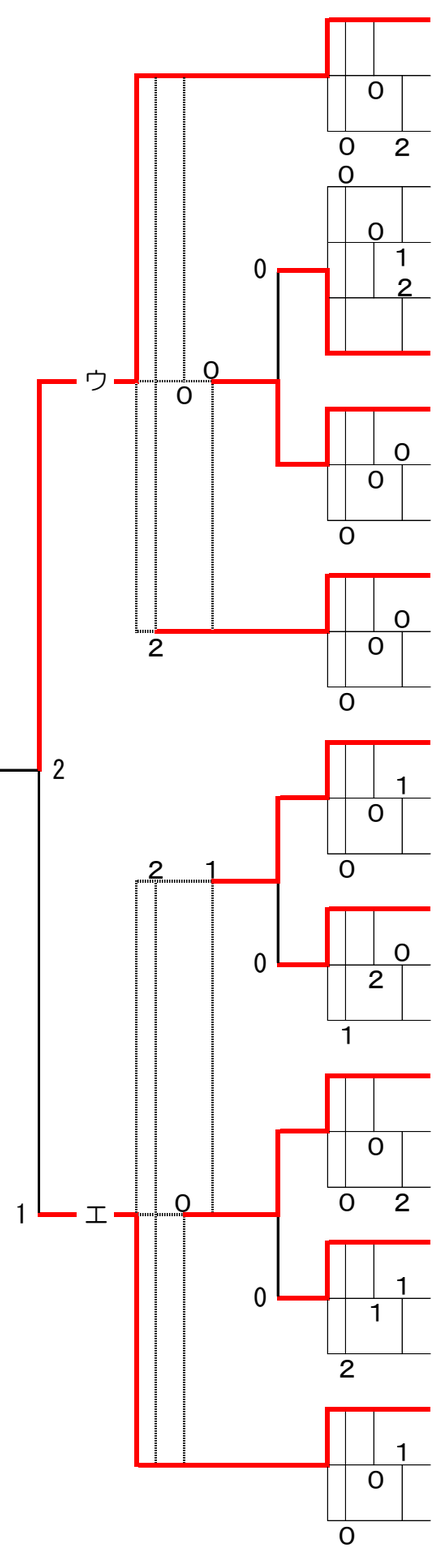

前田 蒼生 ・ 荻谷 侑磨 （ 姫路Ｊ ） 29
中塚 結心 ・ 柳原 匡玖 （ 上郡Ｊ ） 30
増井 悠人 ・ 中川 裕也 （ 洲本Ｊ ） 31
河村 直樹 ・ 久保 玄斗 （ 洲本Ｊ ） 32
柴 有希 ・ 太田垣 智哉 （ 和田山J ） 33
前川 蒼生 ・ 高松 飛向 （ 西宮Ｊ ） 34
内海 遼太 ・ 森口 温人 （ 龍野Ｊ ） 35
林 篤希 ・ 石田 蓮斗 （ 姫路Ｊ ） 36
吉村 響生 ・ 木田 大翔 （ 西宮Ｊ ） 37
三原 玲稀 ・ 長井 夢希 （ 丹波Ｊ ） 38
林 孝優 ・ 杉本 楽斗 （ 龍野Ｊ ） 39
高村 陽希 ・ 山下 侑大 （ 香住Ｊ ） 40
清家 凜翔 ・ 川崎 史也 （ 明石Ｊ ） 41
近藤 智也 ・ 岩田 悠聖 （ 尼崎Ｊ ） 42
清水 快 ・ 足立 陽向 （ 姫路Ｊ ） 43
田口 蒼生 ・ 野口 尊成 （ 龍野/御津 ） 44
花谷 羽空汰 ・ 西崎 奏斗 （ 上郡Ｊ ） 45
福本 大智 ・ 小宅 肇 （ 相生Ｊ ） 46
井口 翔平 ・ 細見 海翔 （ 龍野Ｊ ） 47
北条 駿 ・ 蔵座 和希 （ 姫路Ｊ ） 48
村上 陽向 ・ 木田 大耀 （ 西宮Ｊ ） 49
速谷 優樹 ・ 樋口 大洋 （ 淡路Ｊ ） 50
打越 陸王 ・ 富永 暖琉 （ 淡路Ｊ ） 51
河内 一真 ・ 木村 満生 （ 西宮Ｊ ） 52
矢野 准也 ・ 前川 星空 （ 明石Ｊ ） 53
朝生 迅 ・ 清宮 大智 （ 姫路Ｊ ） 54
谷口 嵩瑠 ・ ~~鴨谷 空~~ 椿野 蒼空 （ 和田山J ） 55
岡本 大輝 ・ 武田 莉弓 （ 龍野Ｊ ） 56