令和２年度 兵庫県小学生秋季大会

男子の部

1 前田 蒼生 • 荻谷 侑磨 （ 姫路Ｊ ）
2 岡 将大 • 脇村 理人 （ 淡路Ｊ ）
3 松井 陽大 • 上田 大誠 （ 龍野Ｊ ）
4 久保 玄斗 • 長瀬 愁賀 （ 洲本Ｊ ）
5 宮脇 永和 • 小池 匠 （ 姫路Ｊ ）
6 矢野 准也 • 前原 大和 （ 明石Ｊ ）
7 植村 義高 • 甲斐 公太郎 （ 姫路Ｊ ）
8 三村 陵太 • 川畑 湧士 （ 赤穂Ｊ ）
9 葉澤 蒼天 • 谷脇 雅人 （ 伊丹Ｊ ）
10 前川 星空 • 清家 凜翔 （ 明石Ｊ ）
11 速谷 優樹 • 樋口 大洋 （ 淡路Ｊ ）
12 大村 直嵩 • 平田 湊祐 （ 姫路Ｊ ）
13 林 篤希 • 原 荘介 （ 姫路Ｊ ）
14 筒井 登馬 • 大西 諒汰 （ 伊丹Ｊ ）
15 谷垣 敬也 • 櫻井 大輝 （ 和田山J ）
16 髙濵 律仁 • 小池 優 （ 姫路Ｊ ）
17 岩佐 崇馬 • 相田 優空 （ 明石Ｊ ）
18 ~~岩本 一歩輝~~ 大西 開誠 • 藤井 樹 （ 君影Ｊ ）
19 千後瀧 陸 • 黒田 湖路 （ 尼崎Ｊ ）
20 柳原 匡玖 • 高田 睦人 （ 上郡Ｊ ）
21 野口 尊成 • 福本 大智 （ 御津/相生 ）
22 池淵 千翔 • 小宅 肇 （ 相生Ｊ ）
23 髙橋 湊 • 長谷川 蓮太 （ 龍野Ｊ ）
24 小河 守喜 • 小河 愛喜 （ 明石Ｊ ）
25 木田 大耀 • 高松 飛向 （ 西宮Ｊ ）
26 久須見 煌生 • 市野 燦汰 （ 三田Ｊ ）
27 岡崎 風馬 • 森本 堅心 （ 多聞台J ）
28 宮下 湊司 • 石田 夏稀 （ 姫路Ｊ ）
29 内海 遼太 • 原田 隆乃介 （ 龍野/和田山 ）
30 小阪 智也 • 宮里 廉 （ 多聞台J ）
31 鳥谷 悠人 • 眞岡 奏翔 （ 姫路Ｊ ）

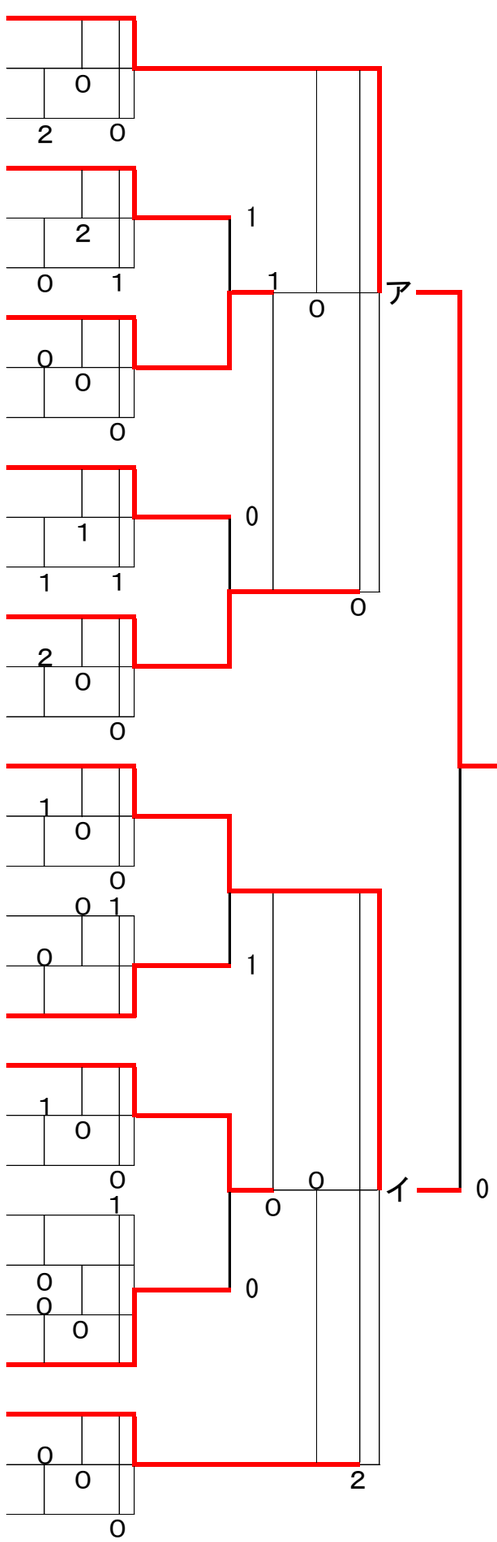

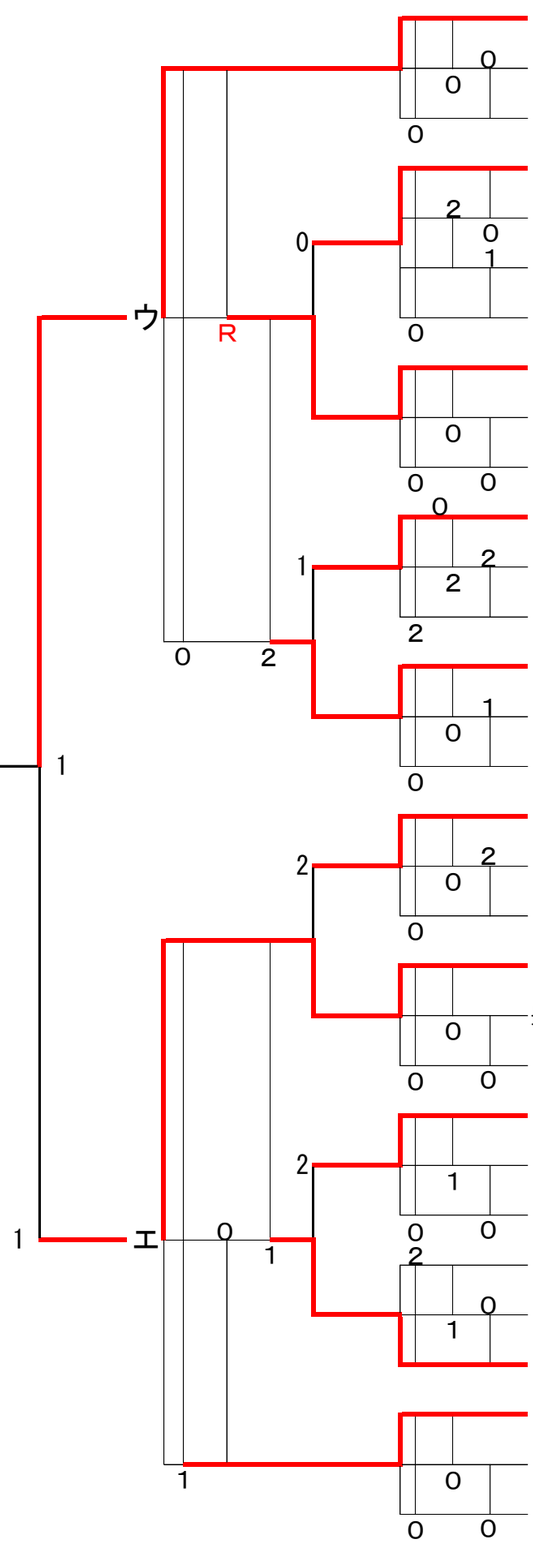

男子の部

立石 健成 • 前川 遼 （ 明石Ｊ ）32
浅田 和輝 • 松川 友瞭 （ 伊丹Ｊ ）33
森田 一史 • 小屋畑 陸駆 （ 三田Ｊ ）34
細見 海翔 • 岡本 大輝 （ 龍野Ｊ ）35
宮原 瑛樹 • 谷本 悠雅 （ 尼崎Ｊ ）36
古谷 駿 • 吉永 友輔 （ 上郡Ｊ ）37
富田 琉叶 • 足立 陽向 （ 姫路Ｊ ）38
高上 慎矢 • 西村 奏駈 （ 上郡Ｊ ）39
神代 颯太 • 原田 佑也 （ 淡路Ｊ ）40
常岡 蒼士 • 増田 累寿 （ 姫路Ｊ ）41
中川 裕也 • 丹羽 有吾 （ 洲本Ｊ ）42
岡部 陸斗 • 保田 颯志 （ 姫路Ｊ ）43
中塚 結心 • 大澤 夕陽 （ 上郡Ｊ ）44
木村 満生 • 村上 太陽 （ 西宮Ｊ ）45
黒崎 慶斗 • 中村 海斗 （ 貴崎Ｊ ）46
西村 晏 • 森本 凌成 （ 多聞台J ）47
進藤 航 • 前川 蒼生 （ 西宮Ｊ ）48
吉田 雪斗 • 本間 博明 （ 明石Ｊ ）49
森 琉翔 • 藤田 英怜 （ 姫路Ｊ ）50
花谷 羽空汰 • 西崎 奏斗 （ 上郡Ｊ ）51
長谷川 翔大 • 細見 悠真 （ 龍野Ｊ ）52
桝谷 怜生 • 小橋 尚季 （ 丹波Ｊ ）53
樋口 獅維 • 冨本 翔太 （ 淡路Ｊ ）54
藤井 逞尚 • 岡田 憲都 （ 明石Ｊ ）55
平田 櫂斗 • 本多 弘樹 （ 姫路Ｊ ）56
実重 遼 • 西村 壮平 （ 尼崎Ｊ ）57
増井 悠人 • 岡本 壱介 （ 洲本Ｊ ）58
林 寛人 • 松井 大和 （ 姫路Ｊ ）59
北条 駿 • 蔵座 和希 （ 姫路Ｊ ）60
佐川 直也 • 内橋 朋也 （ 明石Ｊ ）61
山本 爽天 • 渡邉 暁斗 （ 三木Ｊ ）62