令和２年度 兵庫県小学生秋季大会

## 女子の部

1 三村 優陽 • 西川 瑠花 （ 龍野Ｊ ）
2 古川 凛香 • 荻野 優花 （ 丹波Ｊ ）
3 居内 歌音 • 蓮池 ちひろ （ 淡路Ｊ ）
4 江田 百々香 • 河村 柚季 （ 伊丹Ｊ ）
5 和田 穂乃花 • 馬島 涼歌 （ 上郡Ｊ ）
6 肥塚 友麻 • 有本 海心 （ 御津Ｊ ）
7 藤井 綴菜 • 前原 もあな （ 明石Ｊ ）
8 園田 瑚秋 • 中園 ひまり （ 岩岡Ｊ ）
9 星川 百寧 • 横田 桃 （ 西宮Ｊ ）
10 豆﨑 夢恩 • 豆﨑 利恩 （ 赤穂Ｊ ）
11 湯浅 暁音 • 岡本 八重 （ 一宮Ｊ ）
12 田口 穂夏 • 村佐 綾優 （ 三木Ｊ ）
13 林 夏芽 • 西尾 美桜 （ 伊丹Ｊ ）
14 中村 瑚夏 • 三井 志乃 （ 丹波Ｊ ）
15 笹 結柊 • 芳賀 さくら （ 君影Ｊ ）
16 藤江 栖菜 • 髙田 慈花 （ 姫路Ｊ ）
17 荻野 愛琉 • 櫻井 璃子 （ 明石Ｊ ）
18 奥野 結海 • 常本 愛月 （ 岩岡Ｊ ）
19 馬島 汐理 • 黒崎 美菜 （ 上郡/生野 ）
20 伊藤 梓 • 伊藤 楓 （ 多聞台J ）
21 田口 朱莉 • 上田 陽穂 （ 貴崎Ｊ ）
22 三村 悠緋 • 唐田 結衣 （ 姫路Ｊ ）
23 中田 朱音 • 松本 和佳奈 （ 一宮Ｊ ）
24 流 月菜 • 大仁田 愛菜 （ 伊丹Ｊ ）
25 松田 侑奈 • 大賀 彩華 （ 洲本Ｊ ）
26 福田 菜々子 • 種子 彩菜 （ 西宮/伊丹 ）
27 志水 和歌 • 真野 芽恵 （ 上郡Ｊ ）
28 内形 環日 • 濱岡 理愛 （ 姫路Ｊ ）
29 坂口 芽生 • 大曲 羽奏 （ 淡路Ｊ ）
30 幣 優月 • 中井 世梨 （ 君影Ｊ ）
31 岡本 和心 • 福田 明朔 （ 相生Ｊ ）
32 勝間 優羽 • 安田 芽咲 （ 御津/龍野 ）
33 右近 咲希 • 髙崎 麻緒 （ 尼崎Ｊ ）
34 杉野 梓 • 中谷 留依 （ 多聞台J ）
35 山本 有華 • 上山 新奈 （ 上郡Ｊ ）
36 八束 華蓮 • 眞鍋 里咲 （ 明石Ｊ ）
37 米川 百佳 • 塚本 結菜 （ 姫路Ｊ ）
38 谷川 朱里 • 佐平 レイ （ 御津/相生 ）
39 村上 麗羽 • 三井 俐乃 （ 丹波Ｊ ）
40 浜中 更紗 • 木山 咲良 （ 赤穂Ｊ ）

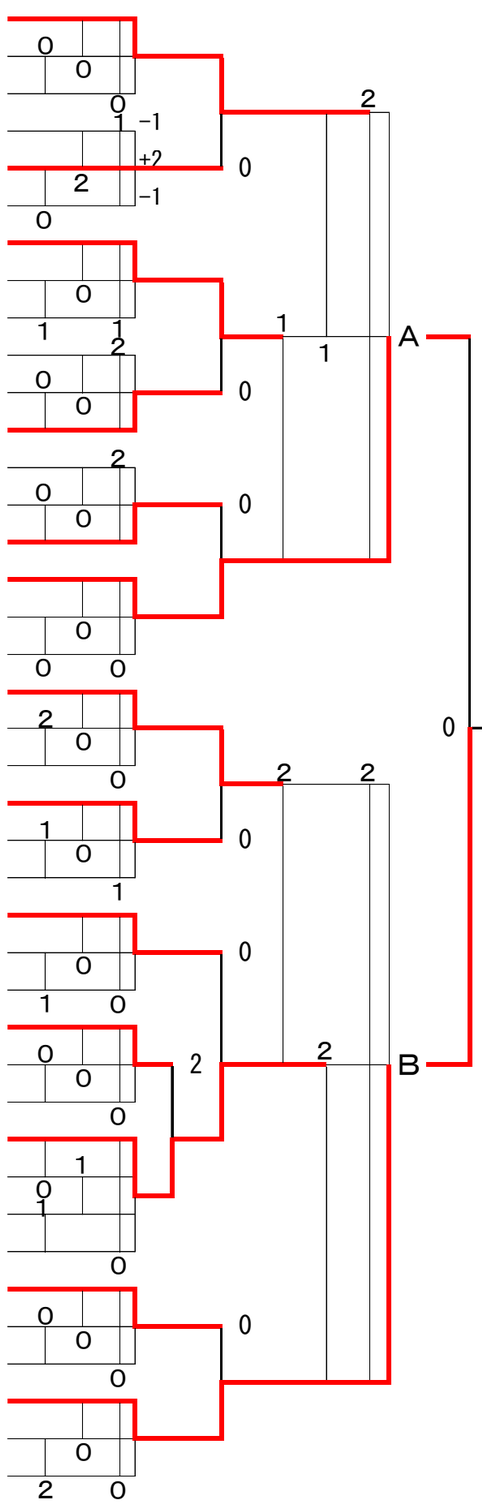


## 女子の部
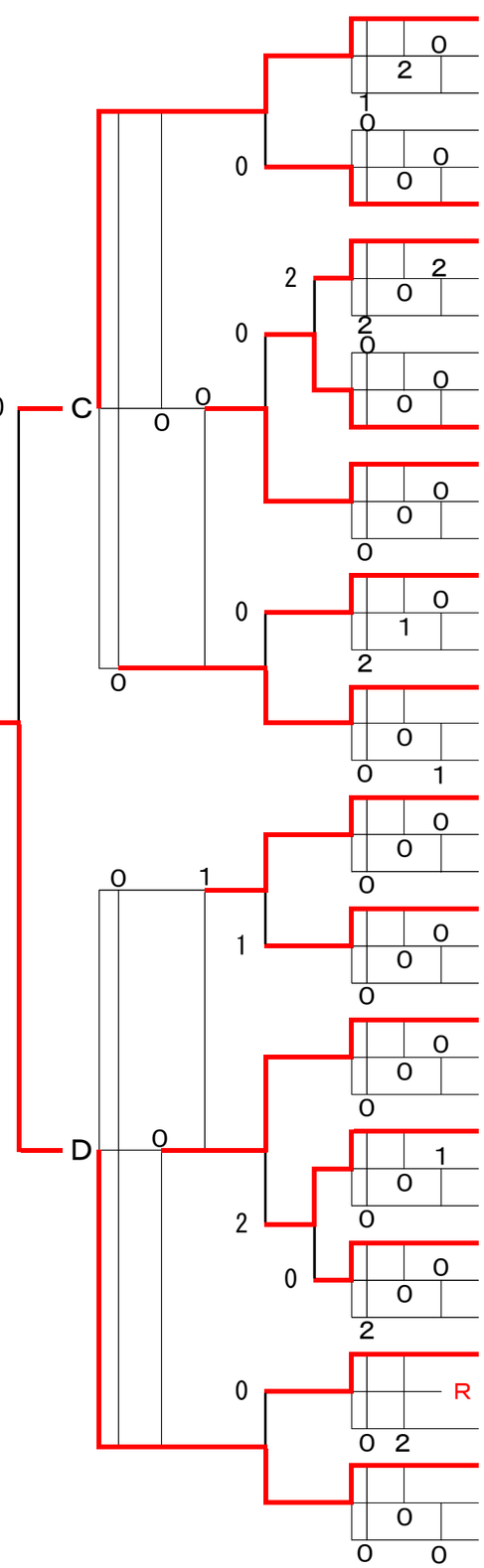
河野 小夏 • 野中 萌花 （ 姫路Ｊ ） 41
中川 心愛 • 天田 樹果 （ 伊丹Ｊ ） 42
砂田 綸子 • 中園 結芽 （ 岩岡Ｊ ） 43
坂本 唯衣 • 中村 愛莉 （ 明石Ｊ ） 44
谷口 夢果 • 浅葉 優香 （ 丹波Ｊ ） 45
岡本 一咲 • 馬部 こはる （ 洲本Ｊ ） 46
西田 唯乃 • 諏訪 愛実 （ 伊丹Ｊ ） 47
田村 結菜 • 中野 琴子 （ 淡路Ｊ ） 48
野中 萌衣 • 森川 真帆 （ 姫路Ｊ ） 49
加藤 瑚雪 • 髙本 明奈 （ 和田山J ） 50
安福 心晴 • 木下 澪 （ 岩岡Ｊ ） 51
三好 里紗 • 前川 栞里 （ 上郡Ｊ ） 52
頭島 羽奏 • 前田 亜月紗 （ 相生Ｊ ） 53
井上 知愛 • 横手 真羽 （ 多聞台J ） 54
北村 寧 • 木元 花香 （ 三田Ｊ ） 55
谷川 結梨 • 佐平 レナ （ 御津/相生 ） 56
倉本 華 • 飯田 千賀 （ 姫路Ｊ ） 57
丸岡 千晃 • 太田垣 美玖 （ 和田山J ） 58
藤田 梨愛 • 中川 莉音 （ 西宮Ｊ ） 59
坂本 蒼衣 • 長尾 莉亜 （ 一宮Ｊ ） 60
髙田 想花 • 佐藤 百華 （ 姫路Ｊ ） 61
岩本 茉歩 • 石本 陽菜 （ 姫路Ｊ ） 62
深石 心希 • 林 愛桜 （ 多聞台J ） 63
内田 有泉 • 飯田 理乃 （ 尼崎Ｊ ） 64
辻田 麗夢 • 和田 明花音 （ 上郡Ｊ ） 65
佐藤 莉子 • 藤代 穏亜 （ 貴崎Ｊ ） 66
足立 かすみ • 高階 愛理 （ 和田山J ） 67
中島 爽 • 金子 夢唯 （ 伊丹Ｊ ） 68
成田 心咲樹 • 山本 心遥 （ 龍野Ｊ ） 69
田邊 佑里菜 • 寺口 結衣 （ 岩岡Ｊ ） 70
岡部 柚羽 • 福石 瑞歩 （ 姫路Ｊ ） 71
森谷 明莉 • 井高 愛菜 （ 淡路Ｊ ） 72
長方 香稟 • 中野 美花 （ 上郡Ｊ ） 73
栗岡 愛菜 • 久保田 華音 （ 龍野Ｊ ） 74
鮎川 莉空 • 芝本 佑依香 （ 多聞台J ） 75
立山 紗姫 • 龍 乃愛 （ 西宮Ｊ ） 76
富永 胡桃 • 村尾 音杷 （ 姫路Ｊ ） 77
R 亀井 愛音 • 萩原 明依 （ 赤穂Ｊ ） 78
中川 美羽 • 辰元 莉衣弥 （ 伊丹Ｊ ） 79
竹平 碧純 • 石中 亜沙美 （ 相生Ｊ ） 80
本並 夕珠葵 • 真野 愛梨 （ 君影Ｊ ） 81
櫻井 美玖 • 尾目 奈留花 （ 明石Ｊ ） 82