令和３年度 兵庫県小学生選手権大会

男子の部

1 植村 義高 ・ 前田 蒼生 （ 姫路Ｊ ）
2 浅田 和輝 ・ 山本 蒼偉 （ 伊丹Ｊ ）
3 中谷 維吹 ・ 植野 威琉 （ 一宮Ｊ ）
4 藤井 逞尚 ・ 岡田 憲都 （ 明石Ｊ ）
5 原田 佑也 ・ 脇村 理人 （ 淡路Ｊ ）
6 森 琉翔 ・ 平田 湊祐 （ 姫路Ｊ ）
7 岡本 大輝 ・ 細見 悠真 （ 龍野Ｊ ）
8 藤田 英怜 ・ 桐山 結有 （ 姫路Ｊ ）
9 岩佐 崇馬 ・ 内橋 朋也 （ 明石Ｊ ）
10 葉澤 蒼天 ・ 谷脇 雅人 （ 伊丹Ｊ ）
11 大村 直嵩 ・ 増田 累寿 （ 姫路Ｊ ）
12 長谷川 翔大 ・ 髙橋 湊 （ 龍野Ｊ ）
13 長瀬 愁賀 ・ 中川 裕也 （ 洲本Ｊ ）
14 山本 蓮 ・ 四宮 龍青 （ 三田Ｊ ）
15 黒田 湖路 ・ 宮原 瑛樹 （ 尼崎Ｊ ）
16 保田 颯志 ・ 小池 匠 （ 姫路Ｊ ）
17 岡本 壱介 ・ 森本 諒 （ 洲本Ｊ ）
18 長谷川 蓮太 ・ 三木 開路 （ 龍野Ｊ ）
19 前原 大和 ・ 清家 凜翔 （ 明石Ｊ ）
20 平田 櫂斗 ・ 本多 弘樹 （ 姫路Ｊ ）
21 中塚 昇吾 ・ 西村 壮平 （ 相生Ｊ ）
22 古谷 駿 ・ 中塚 大翔 （ 上郡Ｊ ）
23 大西 諒汰 ・ 筒井 登馬 （ 伊丹Ｊ ）
24 岡田 空也 ・ 市野 燦汰 （ 三田Ｊ ）
25 花谷 羽空汰 ・ 吉永 友輔 （ 上郡Ｊ ）
26 辻内 碧斗 ・ 松川 友瞭 （ 伊丹Ｊ ）
27 上内 煌士 ・ 岡 拓夢 （ 淡路Ｊ ）

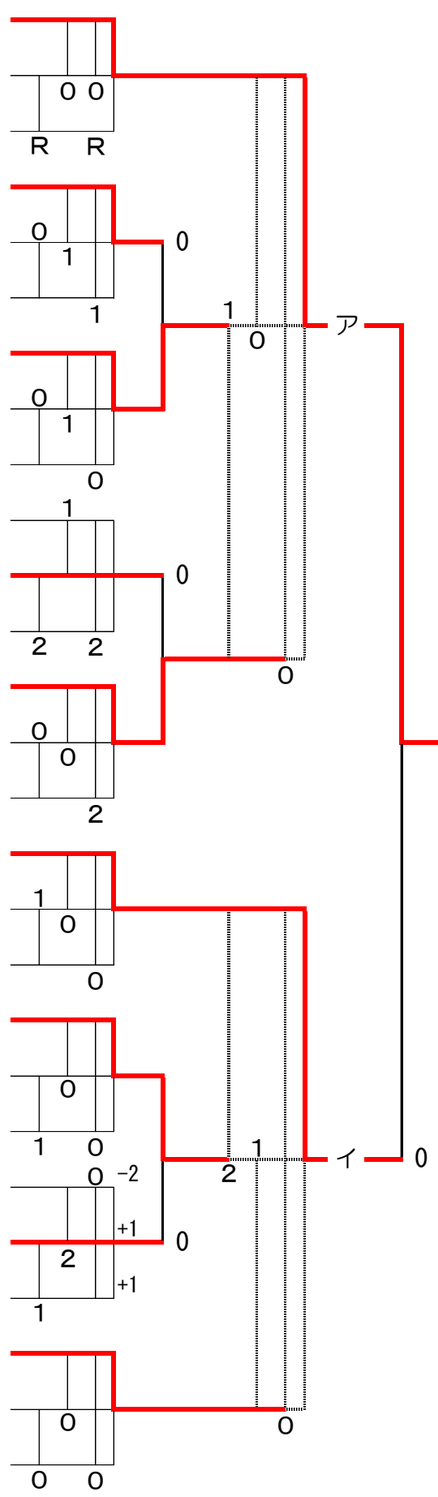

男子の部
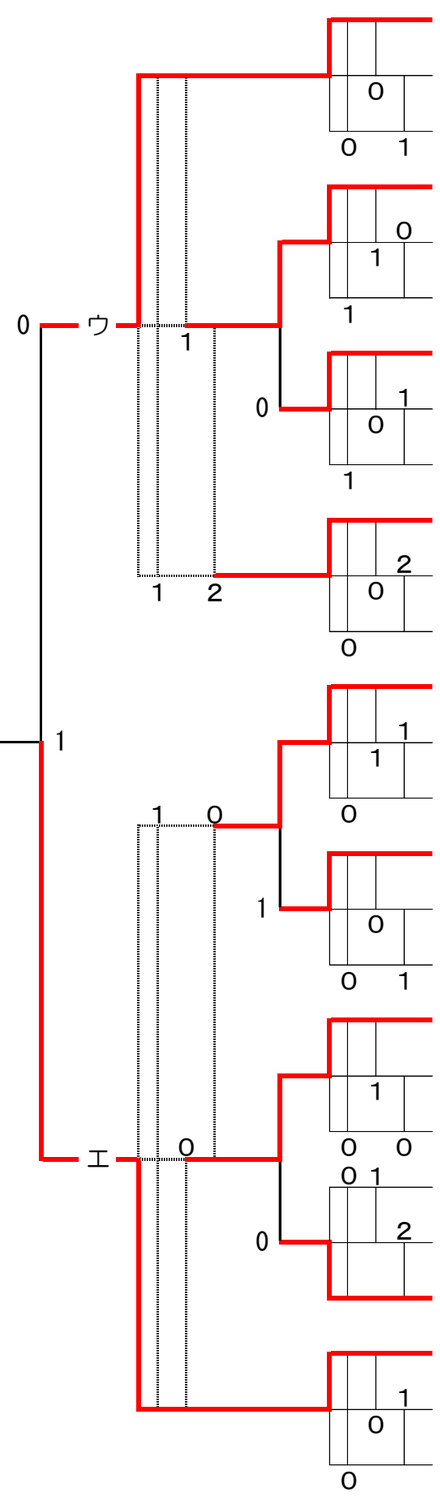
林 寛人 ・ 甲斐 公太郎 （ 姫路Ｊ ） 28
谷本 悠雅 ・ 稲田 俊悟 （ 尼崎Ｊ ） 29
清水 亮仁 ・ 酒井 優 （ 明石Ｊ ） 30
福本 大智 ・ 実重 遼 （ 相生Ｊ ） 31
山本 爽天 ・ 黒田 凰太 （ 三木Ｊ ） 32
柳原 匡玖 ・ 髙田 睦人 （ 上郡Ｊ ） 33
岡部 陸斗 ・ 鳥谷 悠人 （ 姫路Ｊ ） 34
岡 将大 ・ 平野 陽大 （ 淡路Ｊ ） 35
佐川 直也 ・ 相田 優空 （ 明石Ｊ ） 36
木田 大耀 ・ 高松 飛向 （ 西宮Ｊ ） 37
渡邉 暁斗 ・ 時枝 優羽 （ 三木Ｊ ） 38
川畑 湧士 ・ 三村 陵太 （ 赤穂Ｊ ） 39
宮脇 永和 ・ 宮下 湊司 （ 姫路Ｊ ） 40
桝谷 怜生 ・ 小橋 尚季 （ 丹波Ｊ ） 41
松井 陽大 ・ 上田 大誠 （ 龍野Ｊ ） 42
前川 陽紀 ・ 丹羽 ﾍｽｱﾙﾄﾞ 有吾 （ 洲本Ｊ ） 43
吉田 雪斗 ・ 本間 博明 （ 明石Ｊ ） 44
谷垣 敬也 ・ 櫻井 大輝 （ 和田山Ｊ ） 45
松井 大和 ・ 石田 夏稀 （ 姫路Ｊ ） 46
森田 一史 ・ 小屋畑 陸駆 （ 三田Ｊ ） 47
長澤 翔太 ・ 大加戸 佑樹 （ 上郡Ｊ ） 48
小河 愛喜 ・ 俵 浬 ~~小河 守喜~~ （ 明石Ｊ ） 49
内海 翼 ・ 髙橋 桜介 （ 龍野Ｊ ） 50
樋口 大洋 ・ 神代 颯大 （ 淡路Ｊ ） 51
前川 星空 ・ 前川 遼 （ 明石Ｊ ） 52
西田 咲哉 ・ 上田 太陽 （ 貴崎Ｊ ） 53
藤原 未來 ・ 小林 朋弘 （ 和田山Ｊ ） 54