令和５年度 兵庫県小学生夏季大会

男子の部

1 細見 悠真 ・ 藤井 逞尚 （ 龍野/明石 ）
2 伊藤 寛太 ・ 稗田 善大 （ 姫路Ｊ ）
3 服部 貴大 ・ 宮田 一輝 （ 北播磨Ｊ ）
4 松川 友瞭 ・ 野原 奏汰 （ 三田Ｊ ）
5 山本 涼翔 ・ 住本 奏佑 （ 三木Ｊ ）
6 川口 緋仁 ・ 大村 晃弘 （ 姫路Ｊ ）
7 堀 光輝 ・ 大村 仁人 （ 北播磨Ｊ ）
8 柴田 創守 ・ 辰野 竣翔 （ 高砂Ｊ ）
9 指熊 遼輔 ・ ~~指熊 峻輔~~ 南出 竺颯 （ 淡路Ｊ ）
10 西川 愛琉 ・ 相田 哲史 （ 明石Ｊ ）
11 長尾 柊亮 ・ 亀井 颯士 （ 赤穂Ｊ ）
12 木村 翔音 ・ 立川 歩望 （ 龍野Ｊ ）
13 岡 拓夢 ・ 平野 陽大 （ 淡路Ｊ ）
14 岡本 統馬 ・ ~~安野 希惟都~~ 小阪 俊也 （ 多聞台Ｊ ）
15 荻野 将輝 ・ 古家 陽 （ 丹波Ｊ ）
16 平田 櫂斗 ・ 内形 圭佑 （ 姫路Ｊ ）
17 足立 陽太 ・ 髙﨑 陽太 （ 君影/尼崎 ）
18 前田 海惺 ・ 草野 兼成 （ 明石Ｊ ）
19 西川 颯貴 ・ 佐藤 晴乃助 （ 伊丹Ｊ ）
20 末廣 翼 ・ 石田 優輝 （ 君影/尼崎 ）
21 長澤 煌介 ・ 三井 仁暉 （ 上郡Ｊ ）
22 中塚 大翔 ・ 山本 蒼偉 （ 上郡/伊丹 ）
23 河原 伯空 ・ 浜村 咲翔 （ 相生Ｊ ）
24 大西 朝陽 ・ 藤田 悠真 （ 明石/龍野 ）
25 吉井 怜生 ・ 鰆 樹央 （ 和田山Ｊ ）
26 森田 一史 ・ 大畑 蒼介 （ 三田Ｊ ）
27 川口 陽和 ・ 坂井 優太 （ 姫路Ｊ ）
28 河合 竜一郎 ・ 小北 廉 （ 君影Ｊ ）
29 町田 統慎 ・ 髙橋 桜介 （ 龍野Ｊ ）
30 飯塚 碧偉 ・ 北岡 琳久 （ 姫路Ｊ ）
31 辻内 碧斗 ・ 小河 守喜 （ 明石Ｊ ）
32 柳瀬 将伍 ・ 高木 陽翔 （ 多聞台Ｊ ）
33 上村 蒼摩 ・ 宮本 倖太郎 （ 君影Ｊ ）

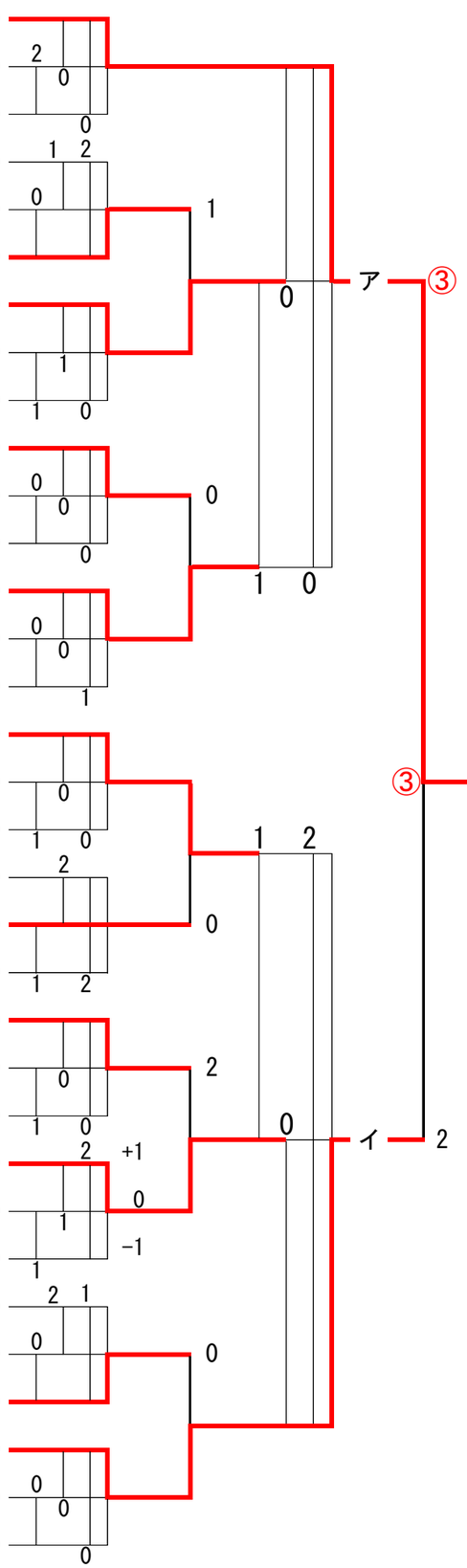

男子の部
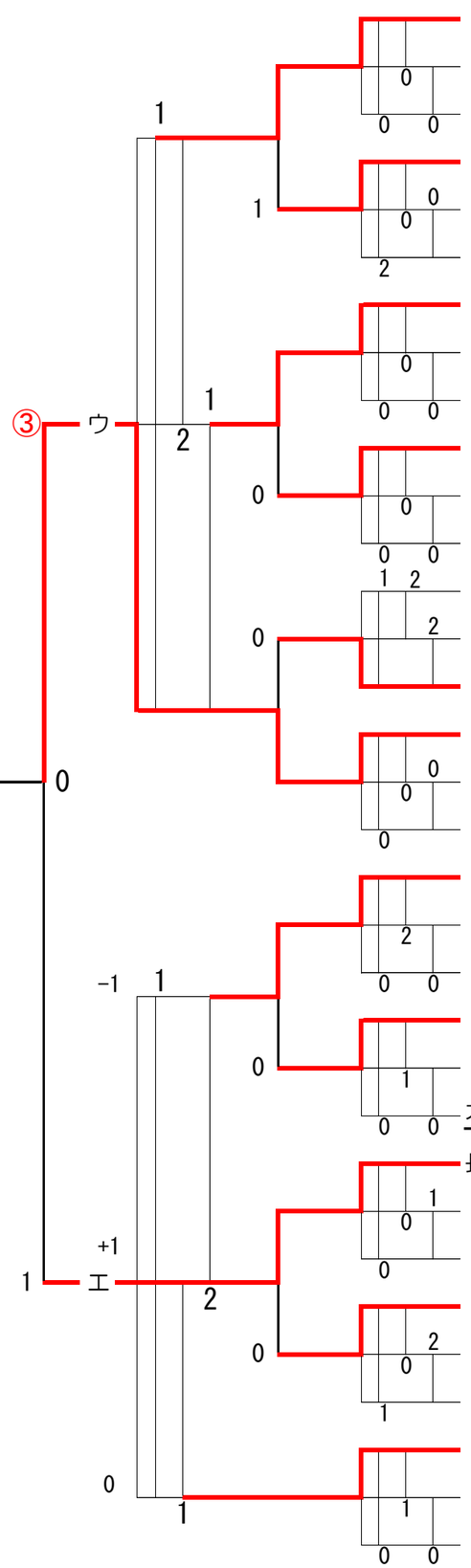
34 小林 朋弘 ・ 櫻井 颯人 （ 和田山Ｊ ）
35 山根 到馬 ・ 六車 恵人 （ 西宮/尼崎 ）
36 町田 一佳 ・ 安野 希音 （ 多聞台Ｊ ）
37 内海 翼 ・ 細見 樹里 （ 龍野Ｊ ）
38 長尾 暖斗 ・ 杉元 楓河 （ アトラスＪ ）
39 岡本 日和 ・ 西村 匠心 （ 上郡/赤穂 ）
40 桐山 結有 ・ 本多 弘樹 （ 姫路Ｊ ）
41 浅田 和輝 ・ 小林 優大 （ 三田Ｊ ）
42 上田 太陽 ・ 山口 陽大 （ 貴崎Ｊ ）
43 中塚 昇吾 ・ 三木 脩平 （ 相生Ｊ ）
44 蓮池 晶 ・ 指熊 恭輔 （ 淡路Ｊ ）
45 林 倫史 ・ 岩本 理駈 （ 高砂Ｊ ）
46 天田 陸翔 ・ 西川 陽貴 （ 伊丹Ｊ ）
47 金田 彰真 ・ 永禮 颯真 （ 龍野Ｊ ）
48 長澤 翔太 ・ 大加戸 佑樹 （ 上郡Ｊ ）
49 持田 蒼生 ・ 小屋畑 陸駆 （ 三田Ｊ ）
50 森田 一慶 ・ 髙原 蒼生 （ 姫路Ｊ ）
51 藤井 曖夢 ・ 阿部 月翔 （ 北播磨Ｊ ）
52 岡本 壱介 ・ 稲田 俊悟 （ 洲本/尼崎 ）
53 大坪 花斗 ・ 大坪 想空 （ 三田Ｊ ）
54 岩佐 陸大 ・ 師井 健多 （ 明石Ｊ ）
55 俵 浬 ・ 大西 惟斗 （ 明石Ｊ ）
56 栗岡 光毅 ・ 谷口 陽音 （ 龍野Ｊ ）
57 ~~柳原 志夏~~ 大加戸 歩夢 ・ 古淵 蓮 （ 上郡Ｊ ）
58 長谷川 蓮太 ・ 上田 大誠 （ 龍野Ｊ ）
59 中尾 幸弥 ・ 鍋谷 龍之介 （ 淡路Ｊ ）
60 森田 優仁 ・ 道脇 大翔 （ 姫路Ｊ ）
61 宮下 裕成 ・ 福島 諄 （ 姫路Ｊ ）
62 辻 大吉 ・ 田中 壱武 （ 北播磨Ｊ ）
63 向田 蒼典 ・ 田浦 潤人 （ 淡路Ｊ ）
64 鳥谷 悠人 ・ 四宮 龍青 （ 姫路Ｊ ）
65 石塚 駿斗 ・ 土元 こころ （ 丹波Ｊ ）
66 早野 拓実 ・ 井上 蓮士 （ 高砂Ｊ ）