令和５年度 兵庫県小学生夏季大会

女子の部

1	中川 心愛	真野 愛梨	伊丹/上郡
2	前田 洛奈	永城 紗良	アトラスJ
3	鬼気 美乃里	大濱 茉子	多聞台J
4	小嶋 雛子	堀 彩花	御津J
5	上村 紫緒音	三好 可莉那	君影/尼崎
6	土元 ゆあ	依藤 紗帆	丹波J
7	四宮 梨理夏	山名 香怜	姫路J
8	田端 碧葉	中塚 音寧	明石J
9	吉井 莉生	日下部 愛里	和田山J
10	藤井 曖奈	堀 愛七	北播磨J
11	中尾 由奈	濱田 杏	淡路J
12	林 佳葉	碓永 杏樹	岩岡J
13	福田 悠里	三井 真子	相生/上郡
14	小島 妃叶	藤原 歩海	アトラスJ
15	濵田 倖菜	本名 志衣	一宮J
16	井上 咲希	福田 菜穂	姫路J
17	三村 汐穂	西田 明日香	龍野J
18	石田 有希乃	川淵 有紗	淡路J
19	前田 侑香	池田 千夏	櫨谷J
20	西山 莉佳	中村 美紅	相生J
21	塚田 彩乃	橋本 好花	貴崎J
22	丸山 愛佳	中西 皐月	明石J
23	山本 美緒	岸本 唯楓	上郡J
24	上田 彩希	中山 紗彩	一宮J
25	平林 穂華	木下 愛望	相生J
26	松井 友里菜	弓場 にこ	龍野J
27	櫻木 八千琉	惣田 華音	洲本J
28	河村 柑奈	西澤 紗彩	伊丹/君影
29	神代 陽香	神代 絢香	淡路J
30	茶畑 樹果	森本 愛由	アトラスJ
31	中屋 凜	本並 夕珠葵	西宮J
32	中村 美玲	西村 紗永	相生J
33	池田 友良	金澤 奈央	高砂J
34	八木 理子	志水 美來	姫路J
35	石塚 陽菜	中川 ひなた	丹波J
36	山本 凜	小林 奈央	三田J
37	平林 結衣	阿賀 優奈	相生J
38	近山 結夢	佐藤 杏胡	櫨谷J
39	江原 綾花	新井 美依	御津J
40	本並 那香	井野 彩夢	西宮/尼崎
41	吉田 心美	塚本 莉菜	姫路J
42	三浦 千優	丸岡 光希	和田山J
43	天田 樹果	谷川 結梨	伊丹/潮の香
44	中村 七星	古橋 かなで	西宮/尼崎
45	森本 結衣	小林 美月	一宮J

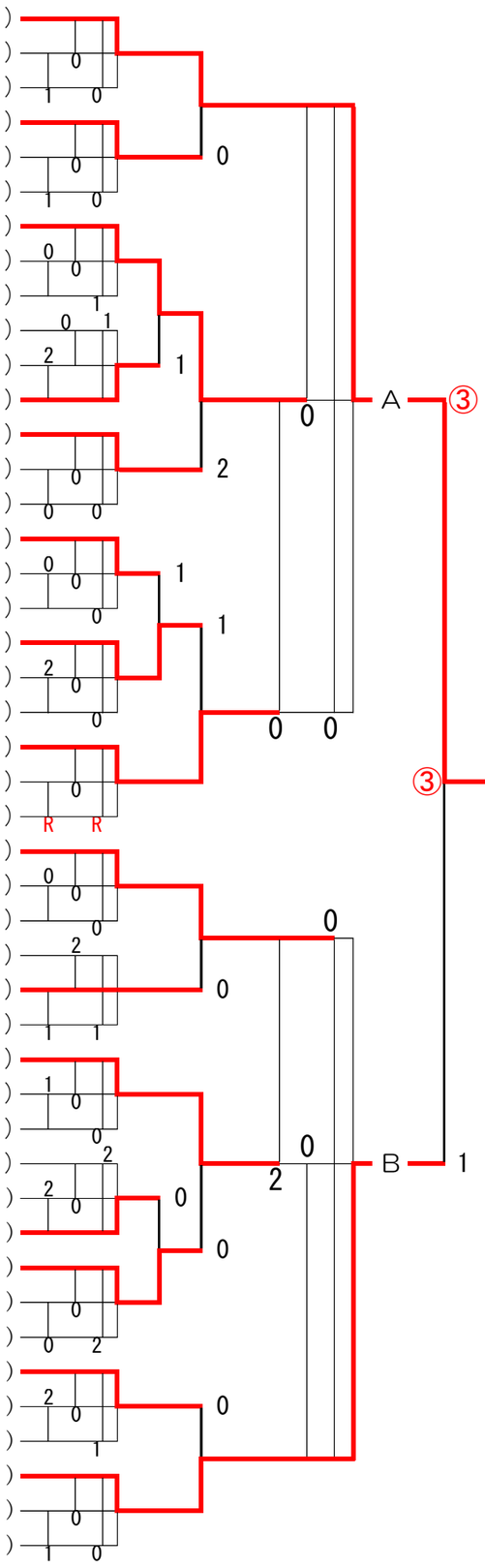

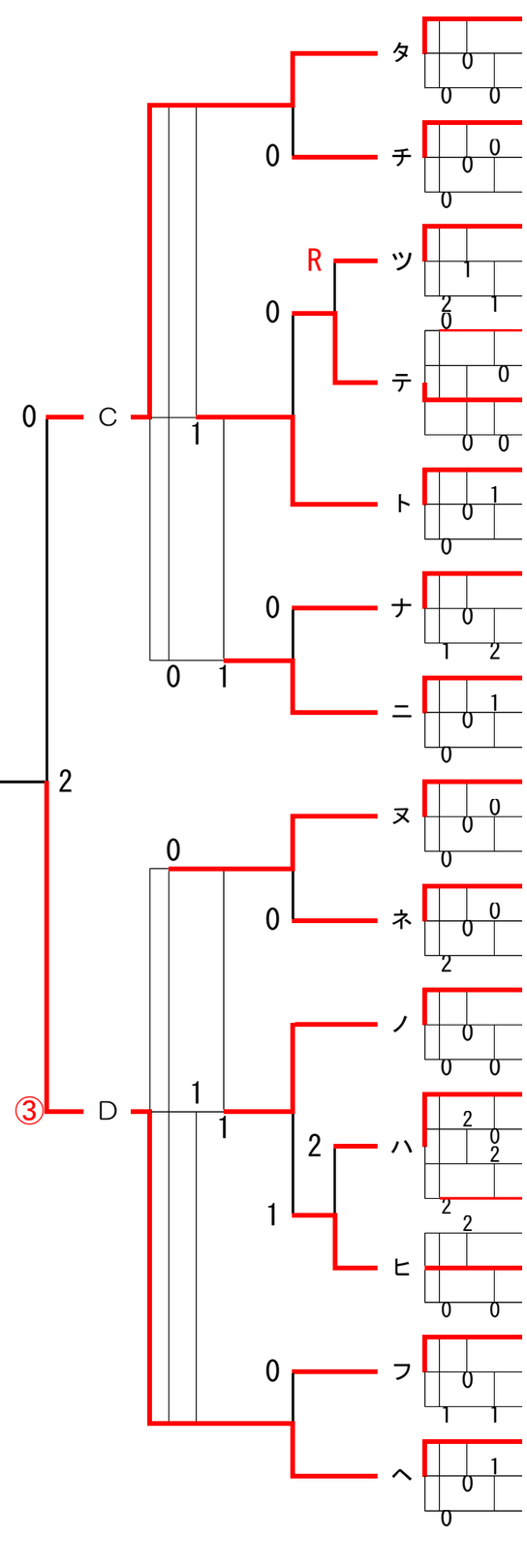

女子の部
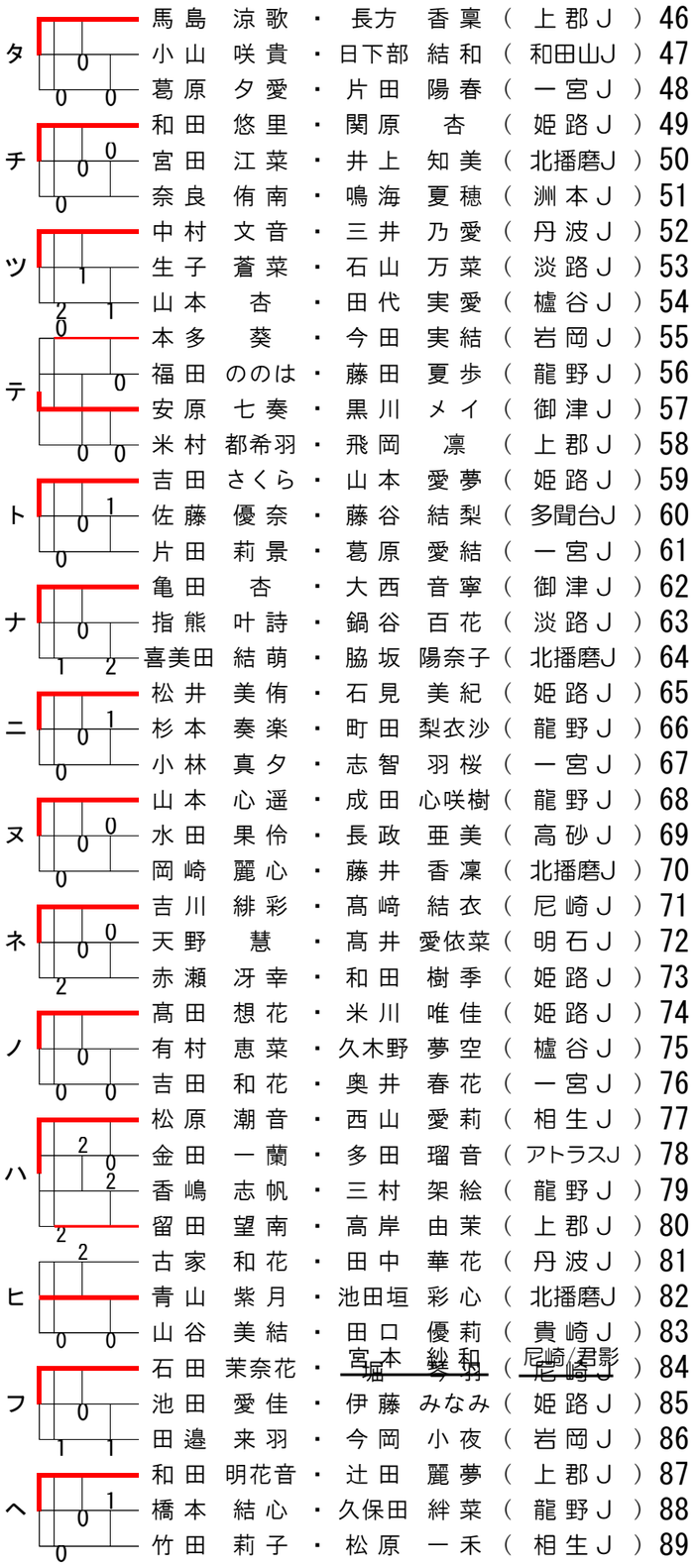
46	馬島 涼歌	長方 香稟	上郡J
47	小山 咲貴	日下部 結和	和田山J
48	葛原 夕愛	片田 陽春	一宮J
49	和田 悠里	関原 杏	姫路J
50	宮田 江菜	井上 知美	北播磨J
51	奈良 侑南	鳴海 夏穂	洲本J
52	中村 文音	三井 乃愛	丹波J
53	生子 蒼菜	石山 万菜	淡路J
54	山本 杏	田代 実愛	櫨谷J
55	本多 葵	今田 実結	岩岡J
56	福田 ののは	藤田 夏歩	龍野J
57	安原 七奏	黒川 メイ	御津J
58	米村 都希羽	飛岡 凛	上郡J
59	吉田 さくら	山本 愛夢	姫路J
60	佐藤 優奈	藤谷 結梨	多聞台J
61	片田 莉景	葛原 愛結	一宮J
62	亀田 杏	大西 音寧	御津J
63	指熊 叶詩	鍋谷 百花	淡路J
64	喜美田 結萌	脇坂 陽奈子	北播磨J
65	松井 美侑	石見 美紀	姫路J
66	杉本 奏楽	町田 梨衣沙	龍野J
67	小林 真夕	志智 羽桜	一宮J
68	山本 心遥	成田 心咲樹	龍野J
69	水田 果伶	長政 亜美	高砂J
70	岡崎 麗心	藤井 香凜	北播磨J
71	吉川 緋彩	髙﨑 結衣	尼崎J
72	天野 慧	髙井 愛依菜	明石J
73	赤瀬 冴幸	和田 樹季	姫路J
74	髙田 想花	米川 唯佳	姫路J
75	有村 恵菜	久木野 夢空	櫨谷J
76	吉田 和花	奥井 春花	一宮J
77	松原 潮音	西山 愛莉	相生J
78	金田 一蘭	多田 瑠音	アトラスJ
79	香嶋 志帆	三村 架絵	龍野J
80	留田 望南	高岸 由茉	上郡J
81	古家 和花	田中 華花	丹波J
82	青山 紫月	池田垣 彩心	北播磨J
83	山谷 美結	田口 優莉	貴崎J
84	石田 茉奈花	~~宮本 紗和~~ ~~堀 琴羽~~	~~尼崎/君影~~ ~~尼崎J~~
85	池田 愛佳	伊藤 みなみ	姫路J
86	田邉 来羽	今岡 小夜	岩岡J
87	和田 明花音	辻田 麗夢	上郡J
88	橋本 結心	久保田 絆菜	龍野J
89	竹田 莉子	松原 一禾	相生J